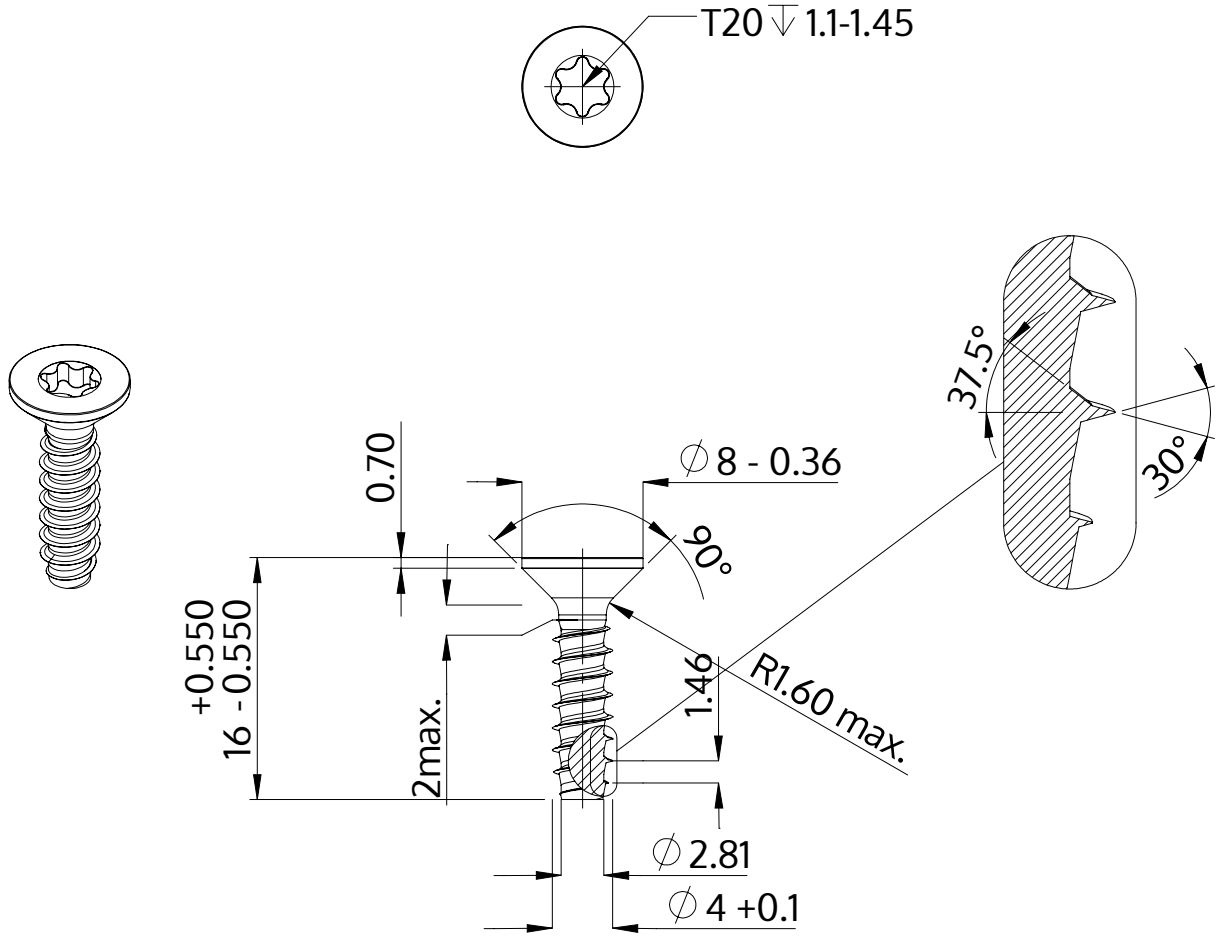

Beschreibung	STP41 4.0x16.0 - T20
Werkstoff	Stahl, vergütet
Oberfläche	verzinkt 5-7 µm, getempert, blau / transparent passiviert
Gewicht	1.325 kg / 1000 Stück

SCREWERK	**STP410400160S**	
Metrische Zeichnung A4	Skalierung 2:1	2024-10