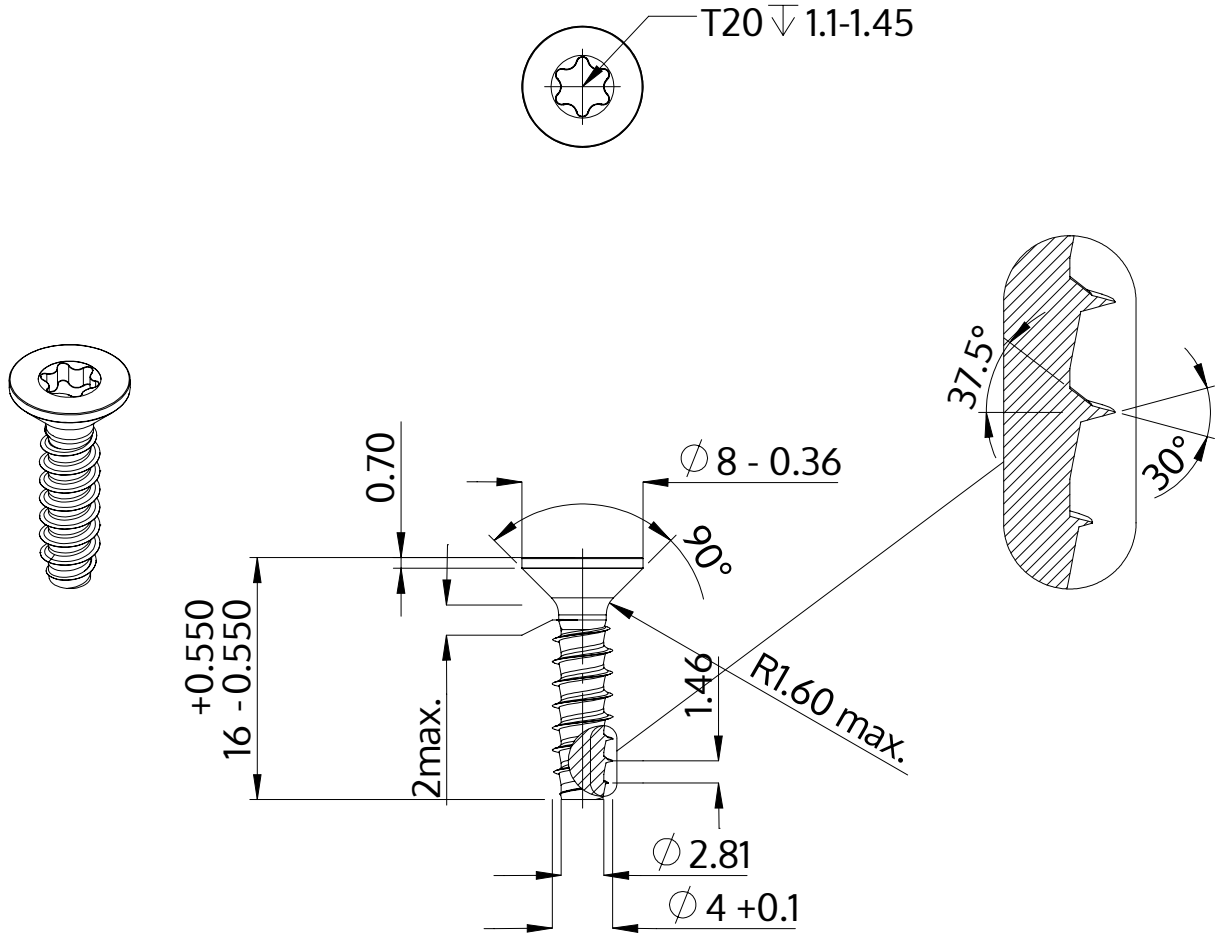


| | |
|---|---|
| Descrição | STP41 4.0x16.0 - T20 |
| Material | inox A2 |
| Superfície | Decapado e passivado |
| Peso | 1.325 kg / 1000 peças |

| | | |
|---|---|---|
| SCREWERK | **STP410400160E** | |
| Desenho Métrico A4 | Escala 2:1 | 2024-10 |