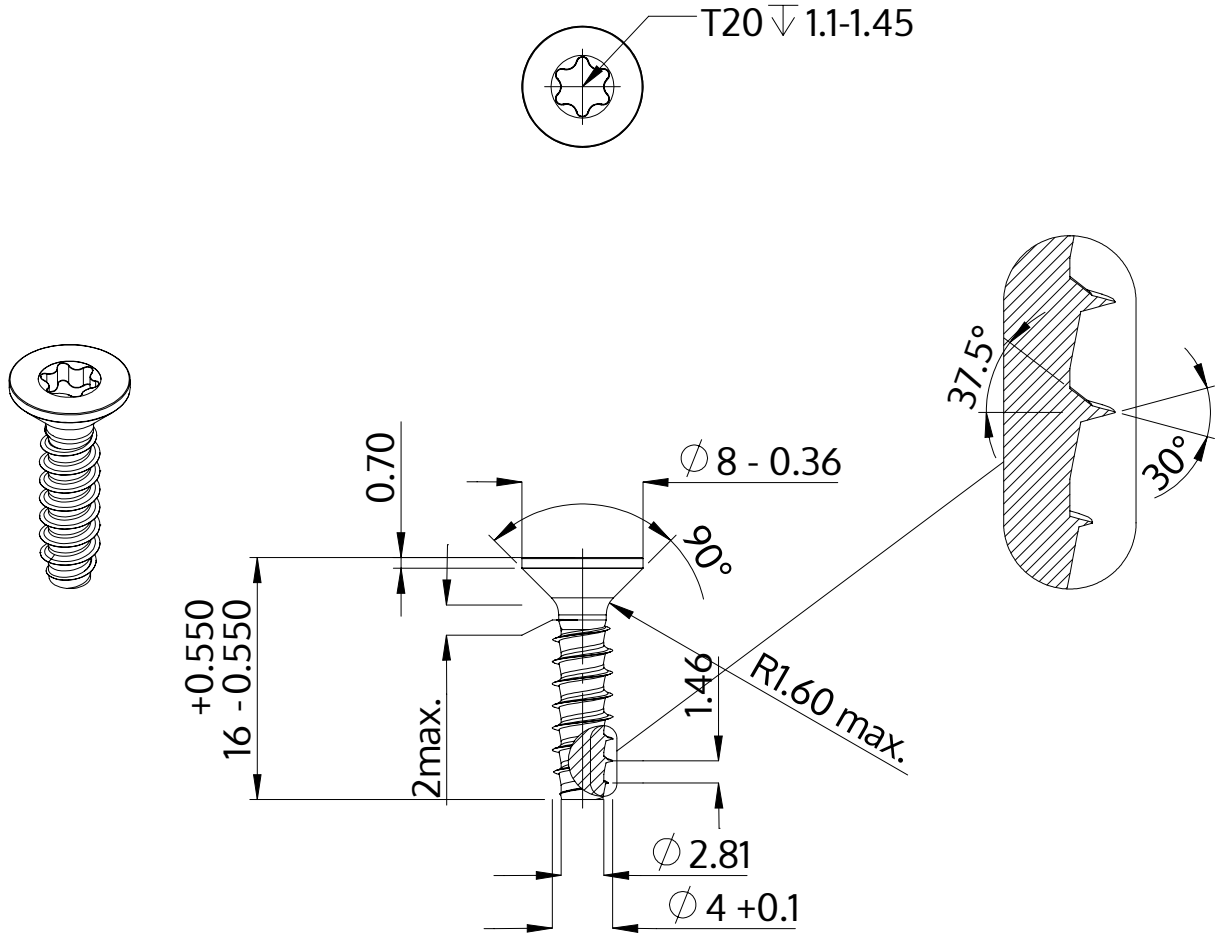

Descripción	STP41 4.0x16.0 - T20
Material	Acero Inoxidable
Superficie	Laminado brillante, barnizado y pasivado
Peso	1.325 kg / 1000 Piezas

SCREWERK	**STP410400160C**	
Diseño métrico	Escalada 2:1	2024-10