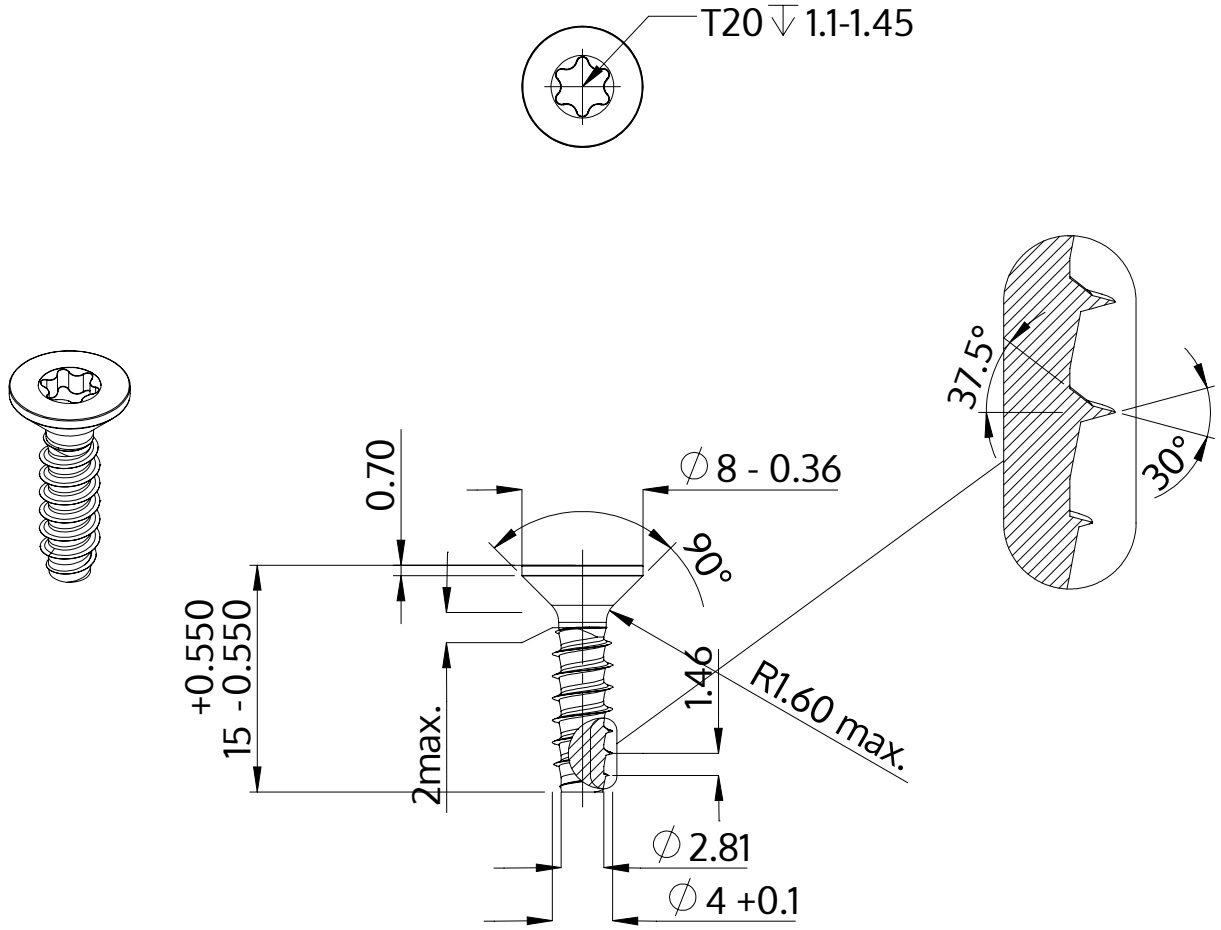

Description	STP41 4.0x15.0 - T20
Matière	acier inoxydable A4
Surface	brillant décapé et passivé
Poids	1.264 kg / 1000 Unité

SCREWERK	**STP410400150C**	
Dessin métrique A4	Redimensionner None:1	2024-04