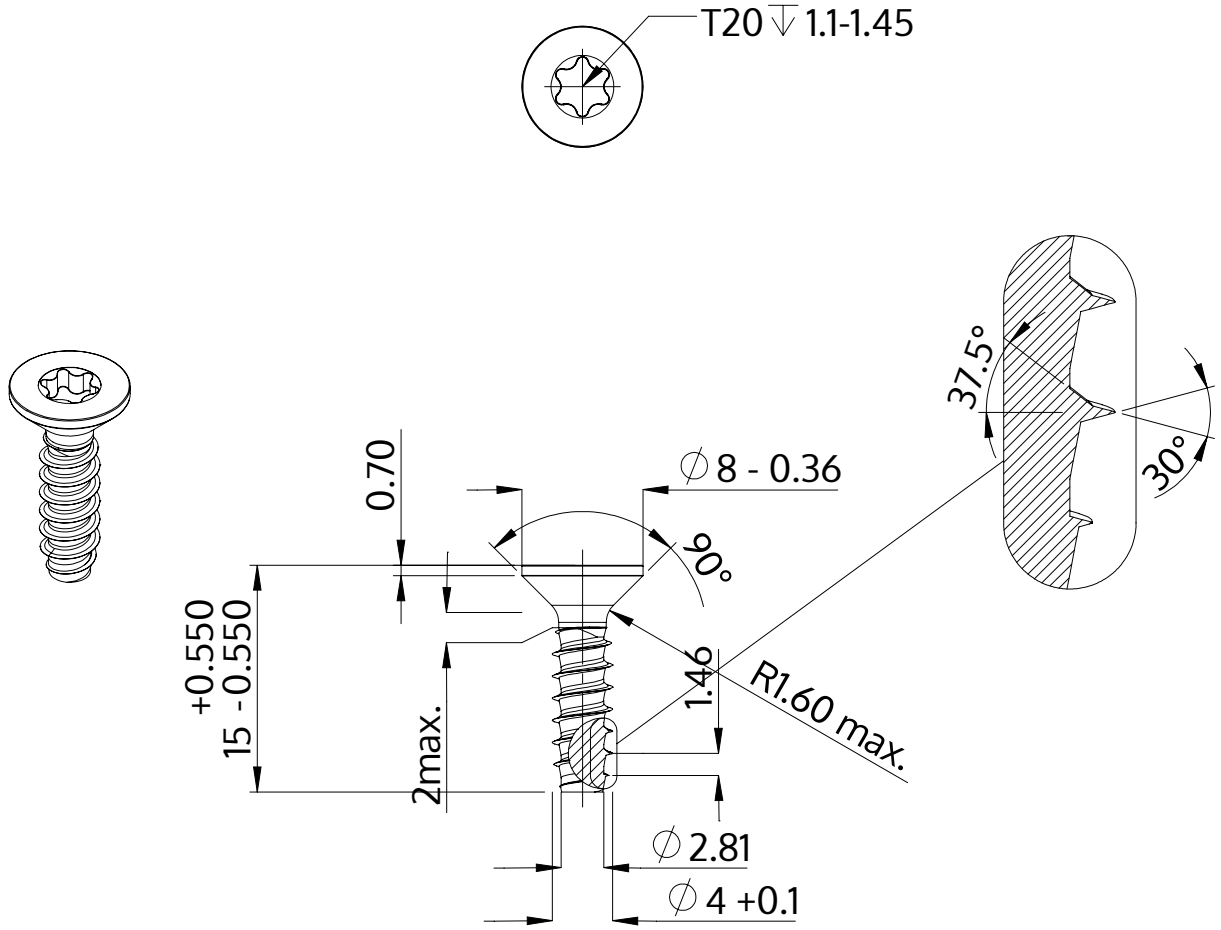

Descripción	STP41 4.0x15.0 - T20
Material	Acero, endurecido
Superficie	Zinc-Niquelado, pasivado negro/ sin Cr-VI, recocido, sellado
Peso	1.264 kg / 1000 Piezas

SCREWERK	**STP410400150B**	
Diseño métrico	Escalada 2:1	2024-10