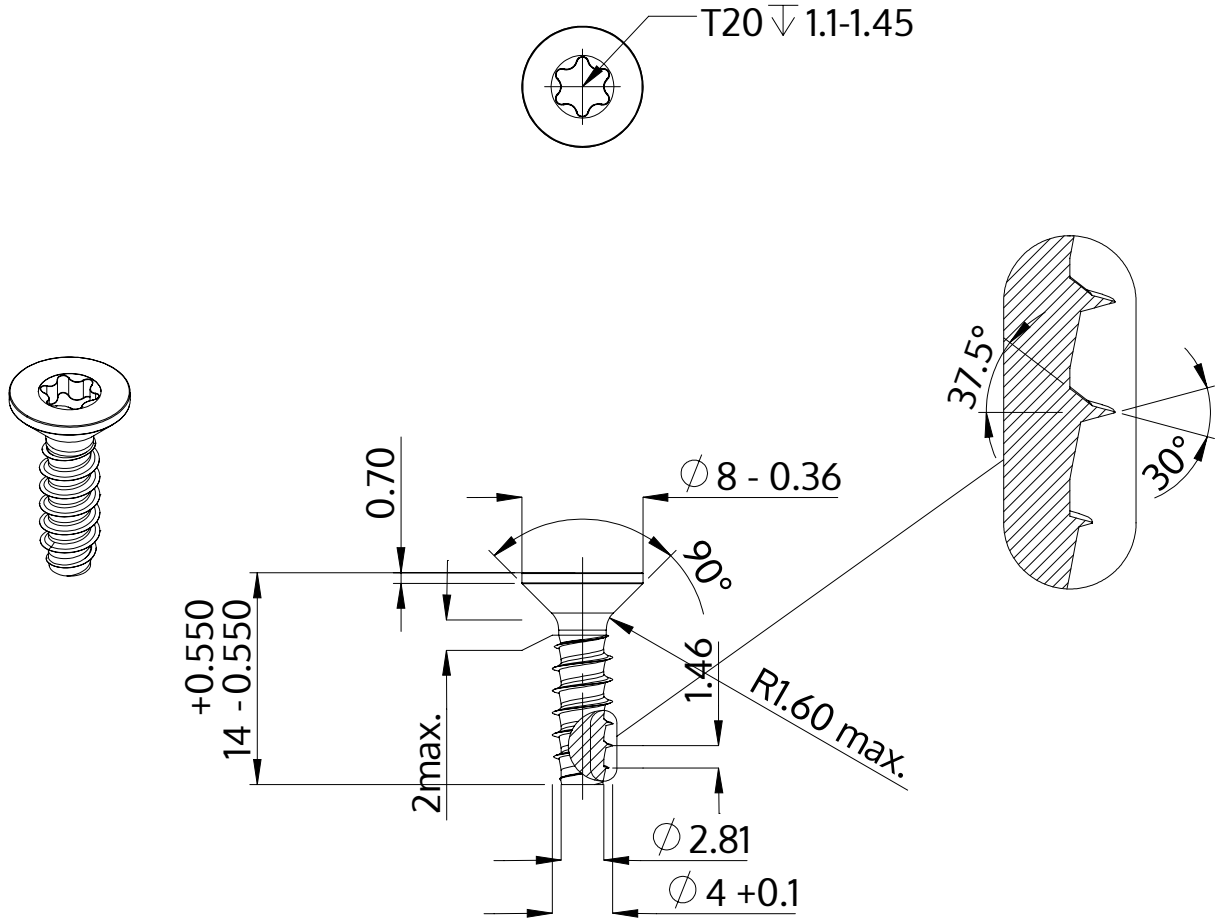

Popis	STP41 4.0x14.0 - T20
Materiál	Nerezová ocel A4
Povrch	holá, mořená a pásová ocel
Hmotnost	1.202 kg / 1000 Kus

SCREWERK	**STP410400140C**	
Metric výkres A4	Měřítko 2:1	2024-10