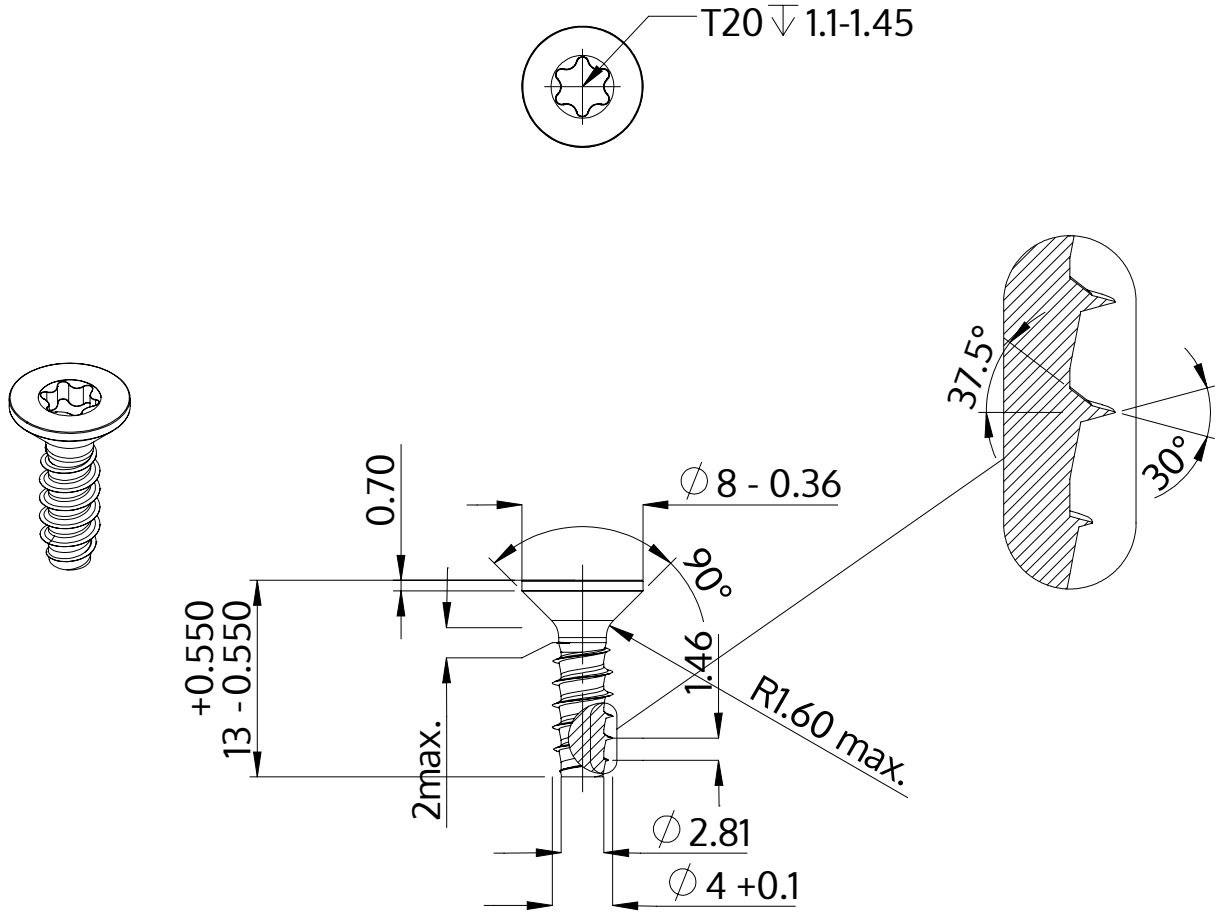

Opis	STP41 4.0x13.0 - T20
Materiał	Stal, hartowana
Powierzchnia	Ocynkowana 5-7 µm, temperowana, pasywowana na niebiesko
Waga	1.140 kg / 1000 sztuk

SCREWERK	**STP410400130S**	
Rysunek metryczny A4	Skala 2:1	2024-10