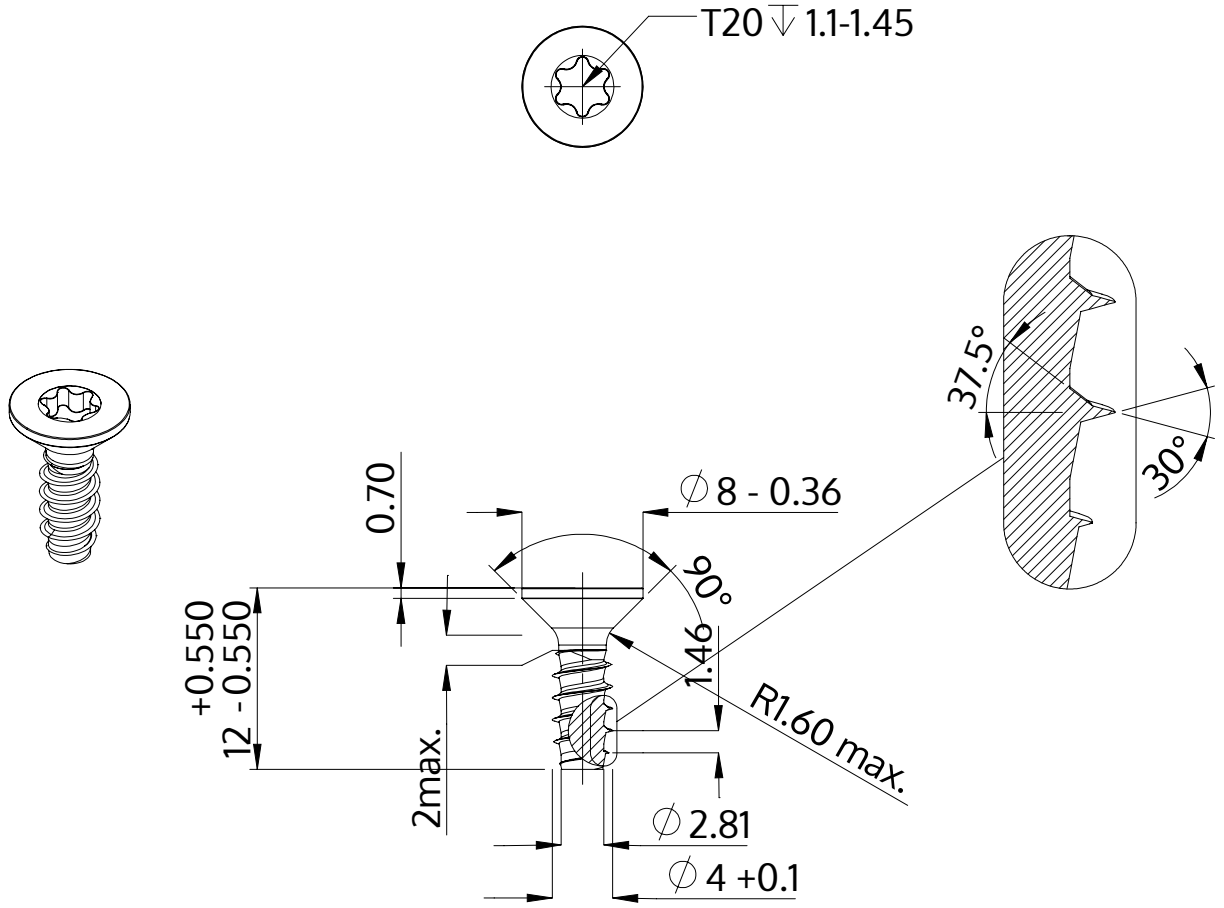

Descrição	STP41 4.0x12.0 - T20
Material	aço, endurecido
Superfície	zincado 5-7 µm, galvanizado, azul / passivado transparente
Peso	1.079 kg / 1000 peças

SCREWERK	**STP410400120S**	
Desenho Métrico A4	Escala 2:1	2024-10