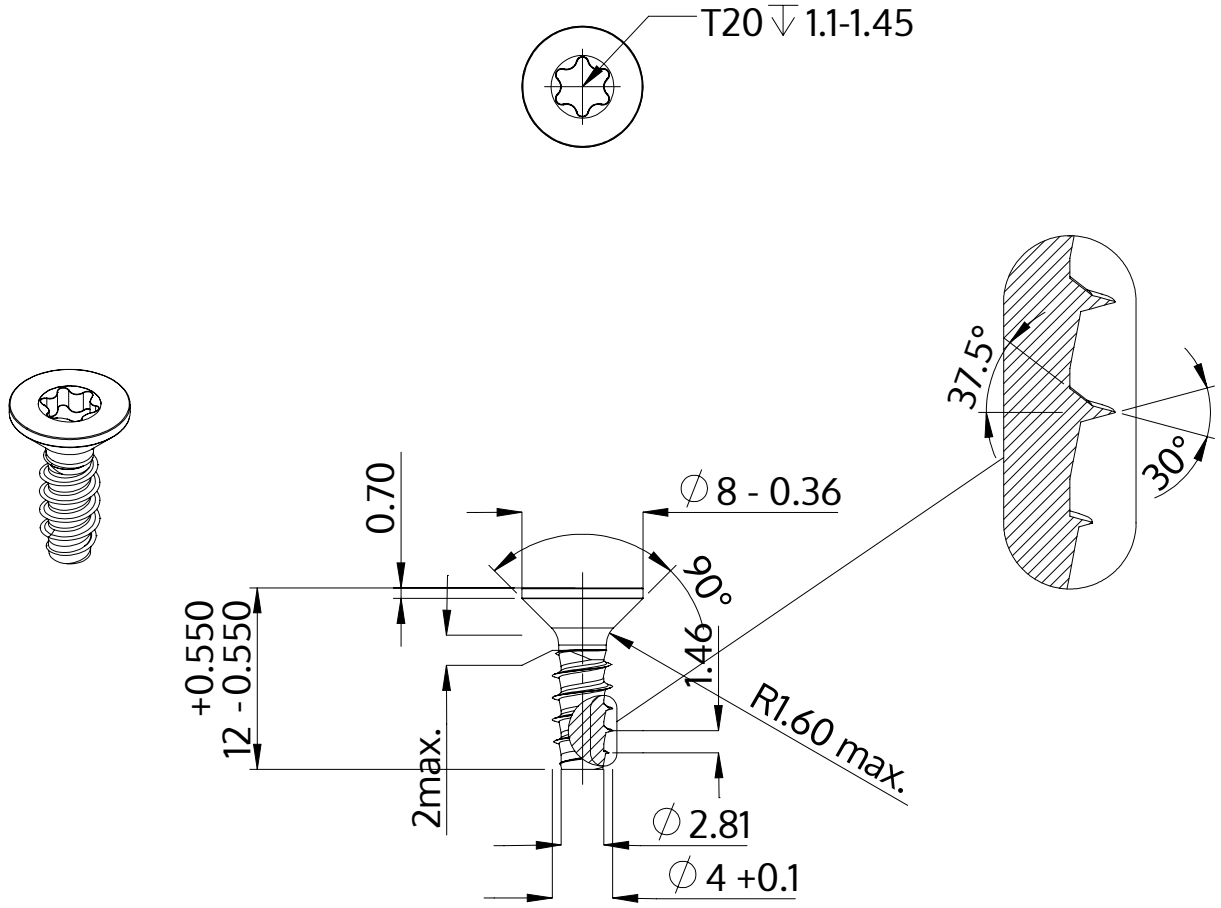

Описание	STP41 4.0x12.0 - T20
Материал	неръждаема стомана A2
Повърхност	черен
Тегло	1.079 kg / 1000 Бройка

SCREWERK	**STP410400120J**	
Метричен дизайн A4	Мащаб None:1	2024-04