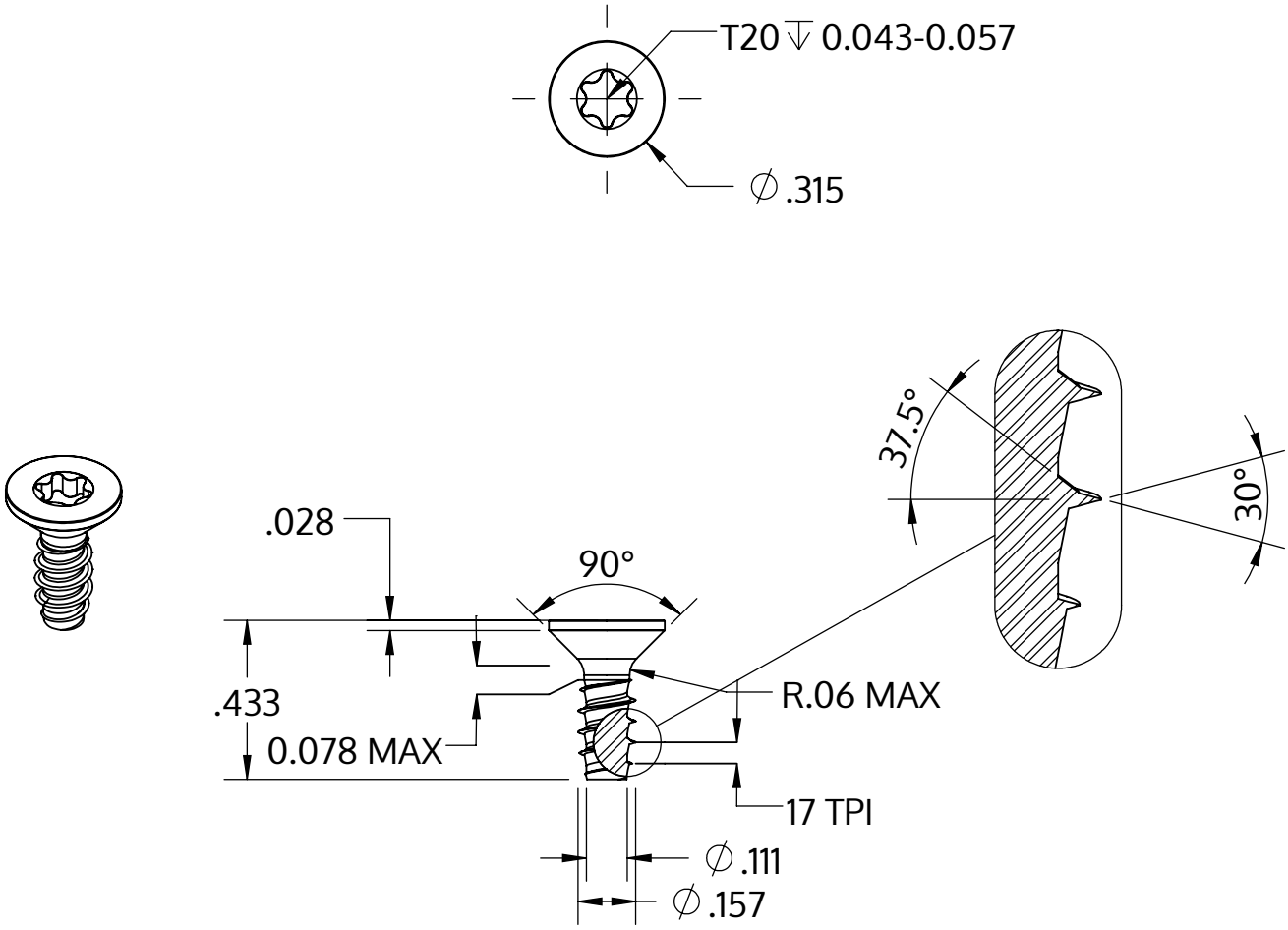

Metric size	M4 x 1.46 mm
US size (converted)	#8-17
	Tolerances [inch]
Length	+/- 0.021
Head diameter	+0 / -0.014
Head height	
Thread diameter	+0.003 / -0

Descrizione	STP41 4.0x11.0 - T20
Materiale	acciaio inossidabile A2
Superficie	bianco-decapato e passivato
Peso	1.017 kg / 1000 pezzi

SCREWERK	**STP410400110E**	
_Zoll Zeichnung Größe A	Scala 2:1	2024-10