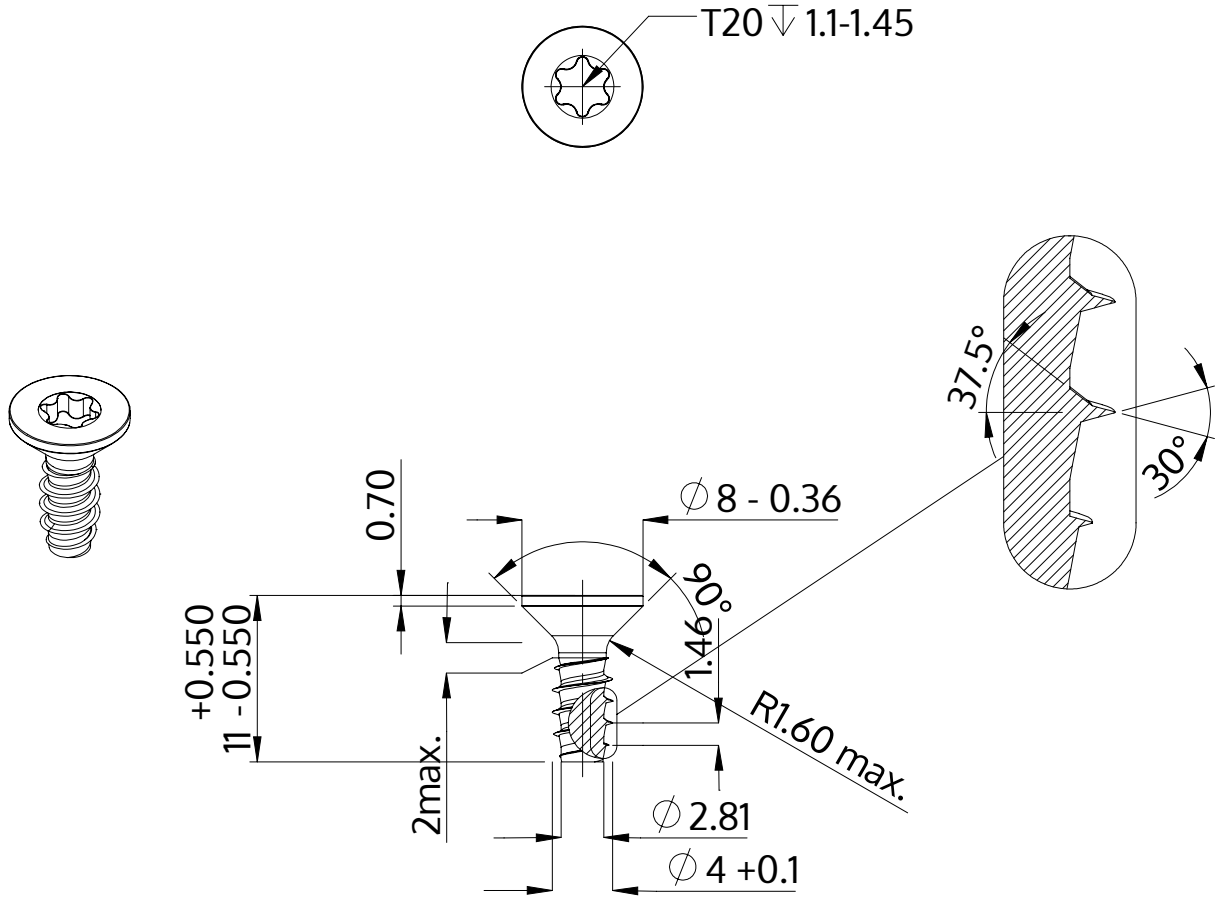

Descrição	STP41 4.0x11.0 - T20
Material	inox A4
Superfície	Decapado e passivado
Peso	1.017 kg / 1000 peças

SCREWERK	**STP410400110C**	
Desenho Métrico A4	Escala 2:1	2024-10