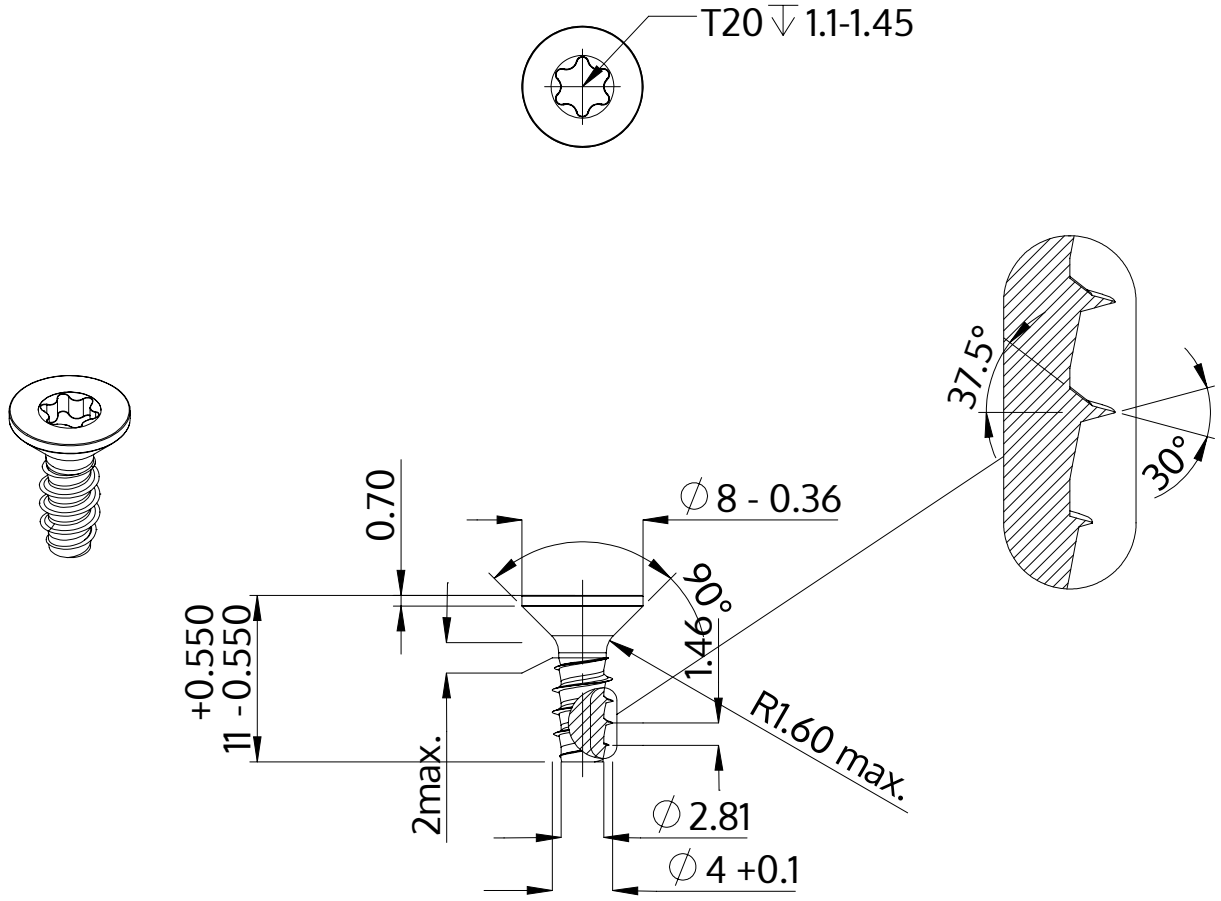

Descrição	STP41 4.0x11.0 - T20
Material	aço, endurecido
Superfície	Zincado Niquelado Galvanizado, Passivado negro
Peso	1.017 kg / 1000 peças

SCREWERK	**STP410400110B**	
Desenho Métrico A4	Escala 2:1	2024-10