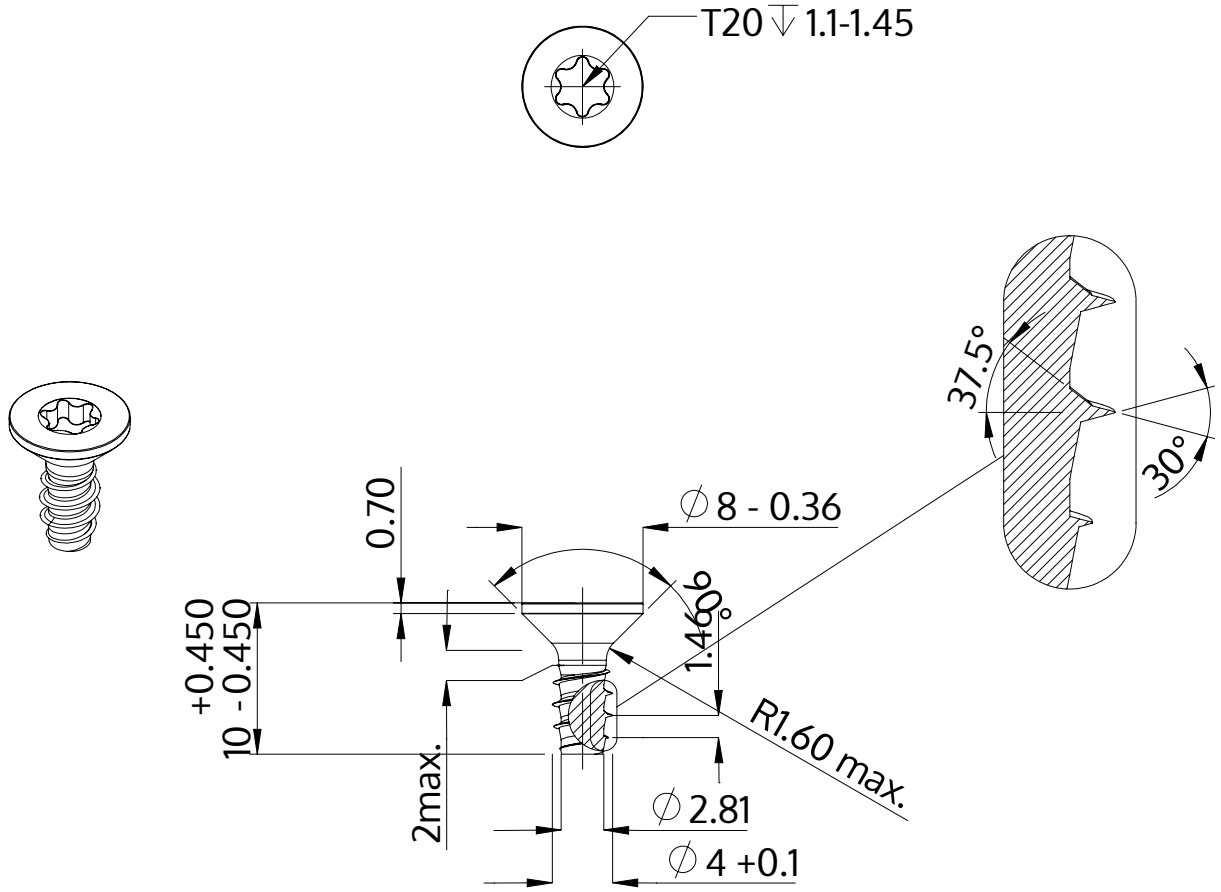

Описание	STP41 4.0x10.0 - T20
Материал	стомана, закалена
Повърхност	Цинково покритие 5-7 µm,топлинна обработка, синьо / прозрачно пасивиране
Тегло	0.955 kg / 1000 Бройка

SCREWERK	**STP410400100S**	
Метричен дизайн A4	Мащаб 2:1	2024-10