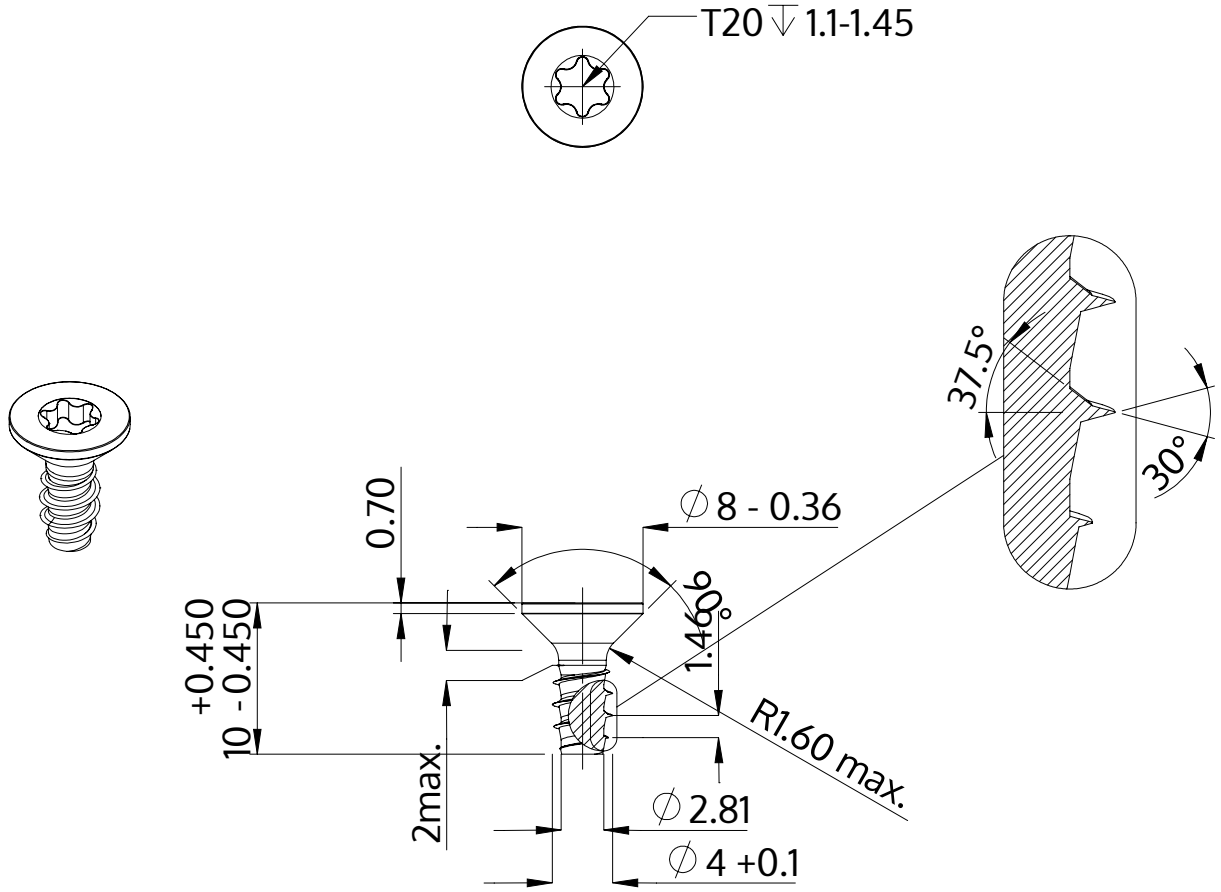

Descripción	STP41 4.0x10.0 - T20
Material	Acero Inoxidable
Superficie	Laminado brillante, barnizado y pasivado
Peso	0.955 kg / 1000 Piezas

SCREWERK	**STP410400100C**	
Diseño métrico	Escalada None:1	2024-04