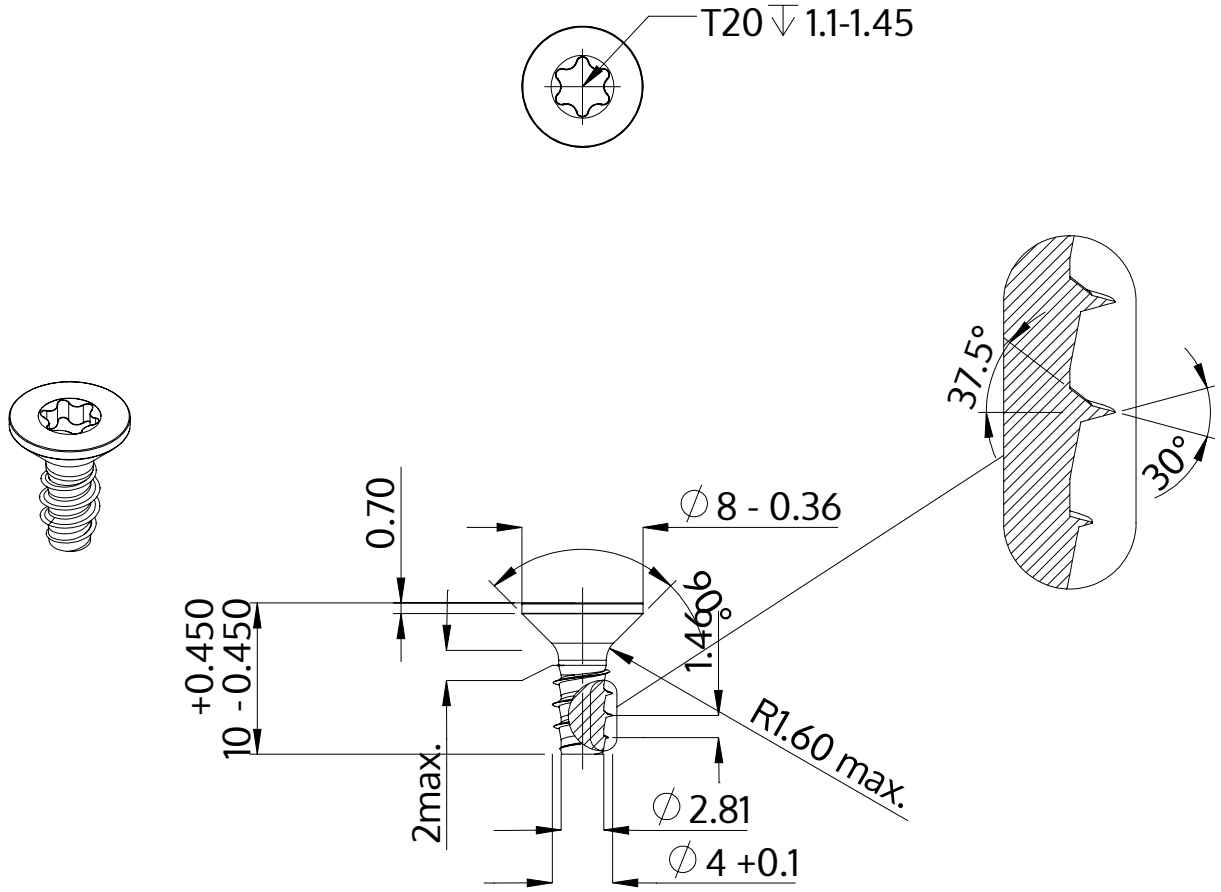

Beskrivelse	STP41 4.0x10.0 - T20
Materiale	Ædelstål A4
Overflade	blank, bejdset og passiveret
Vægt	0.955 kg / 1000 stykke

SCREWERK	**STP410400100C**	
Metrisk tegning A4	Skalering 2:1	2024-10