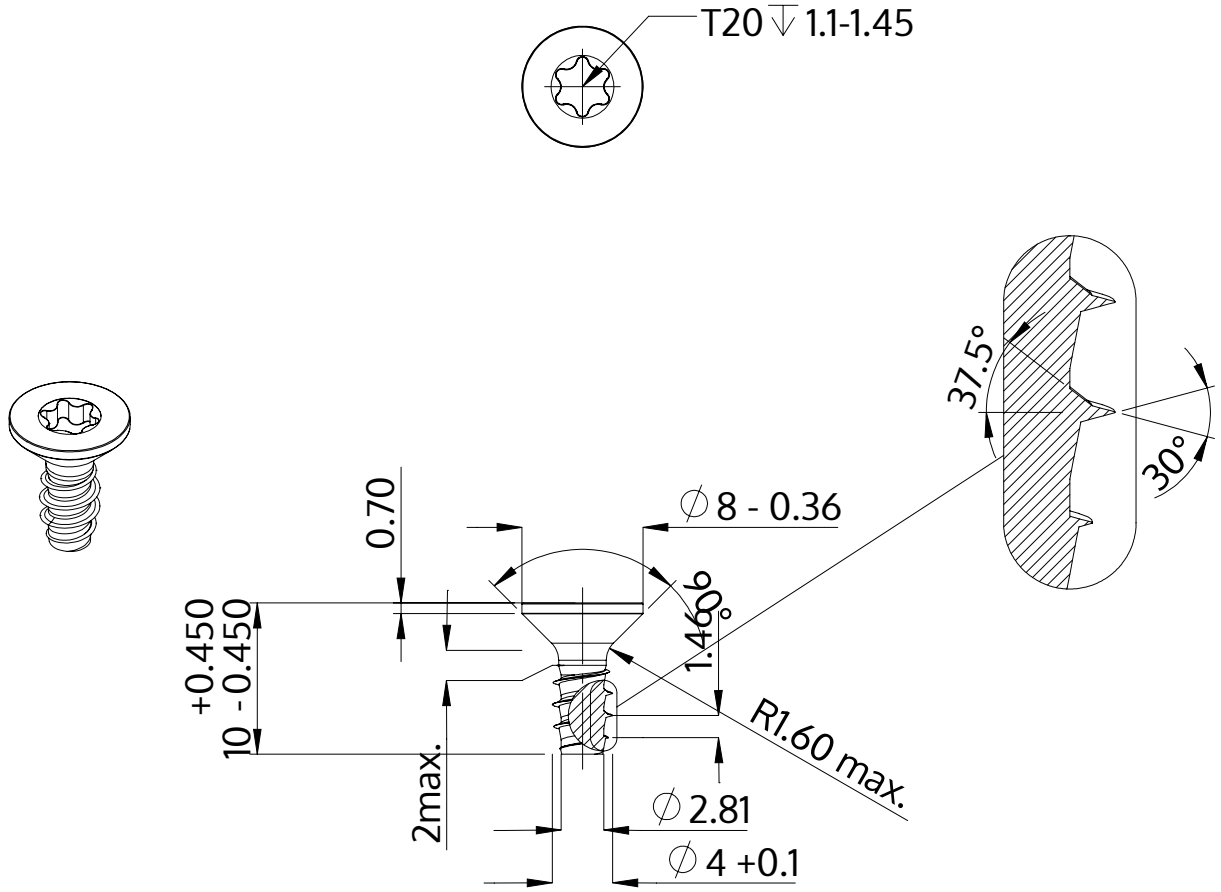

Описание	STP41 4.0x10.0 - T20
Материал	сталь, упрочненная
Поверхность	ZnNi, черная пассивировка+отжиг+масло
Вес	0.955 kg / 1000 Штука

SCREWERK	**STP410400100B**	
Метрический чертеж A4	Шкала 2:1	2024-10