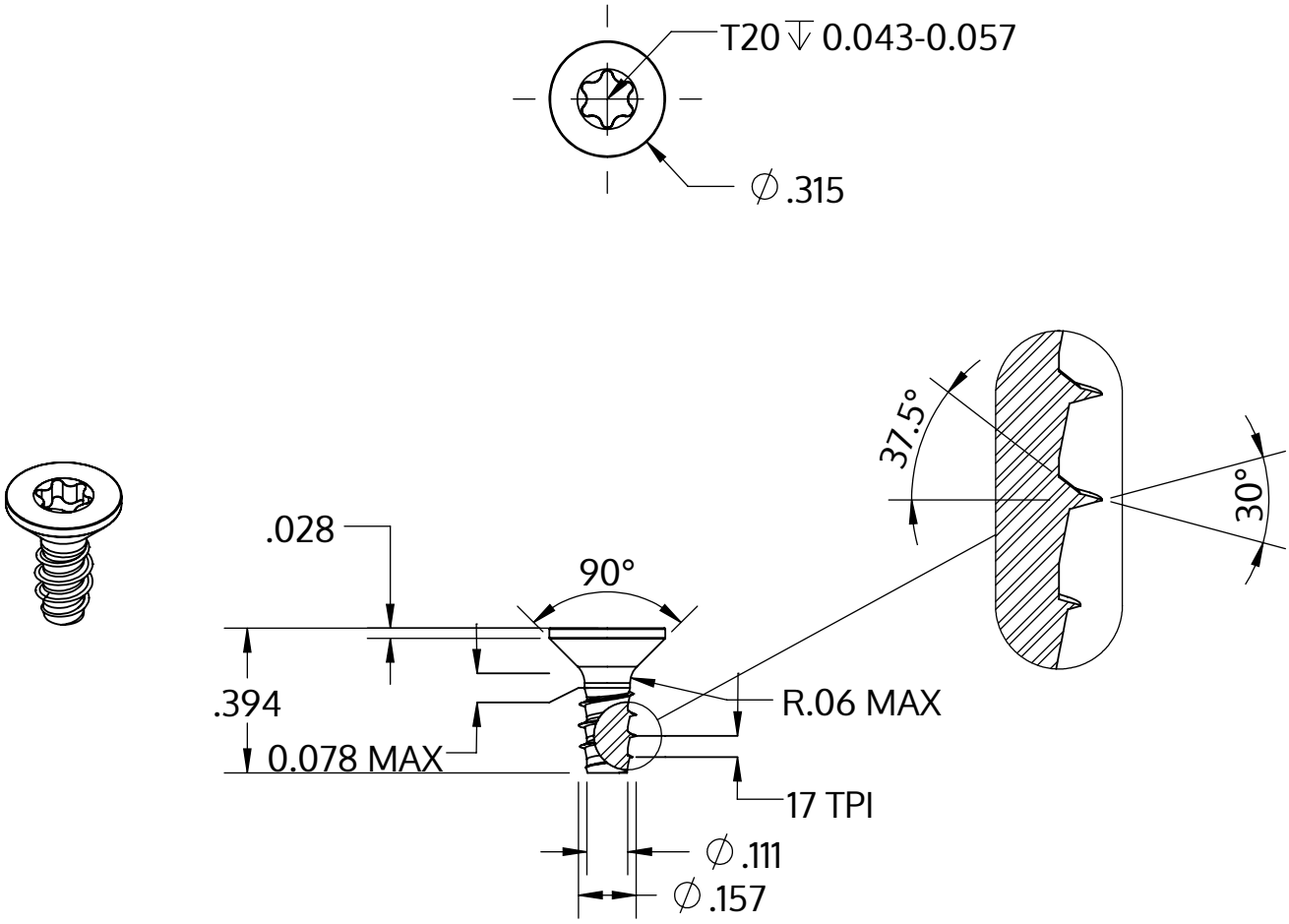

Metric size	M4 x 1.46 mm
US size (converted)	#8-17
	Tolerances [inch]
Length	+/- 0.017
Head diameter	+0 / -0.014
Head height	
Thread diameter	+0.003 / -0

Описание	STP41 4.0x10.0 - T20
Материал	сталь, упрочненная
Поверхность	ZnNi, черная пассивировка+отжиг+масло
Вес	0.955 kg / 1000 Штука

SCREWERK

STP410400100B

_Zoll Zeichnung Größe A	Шкала 2:1	2024-10