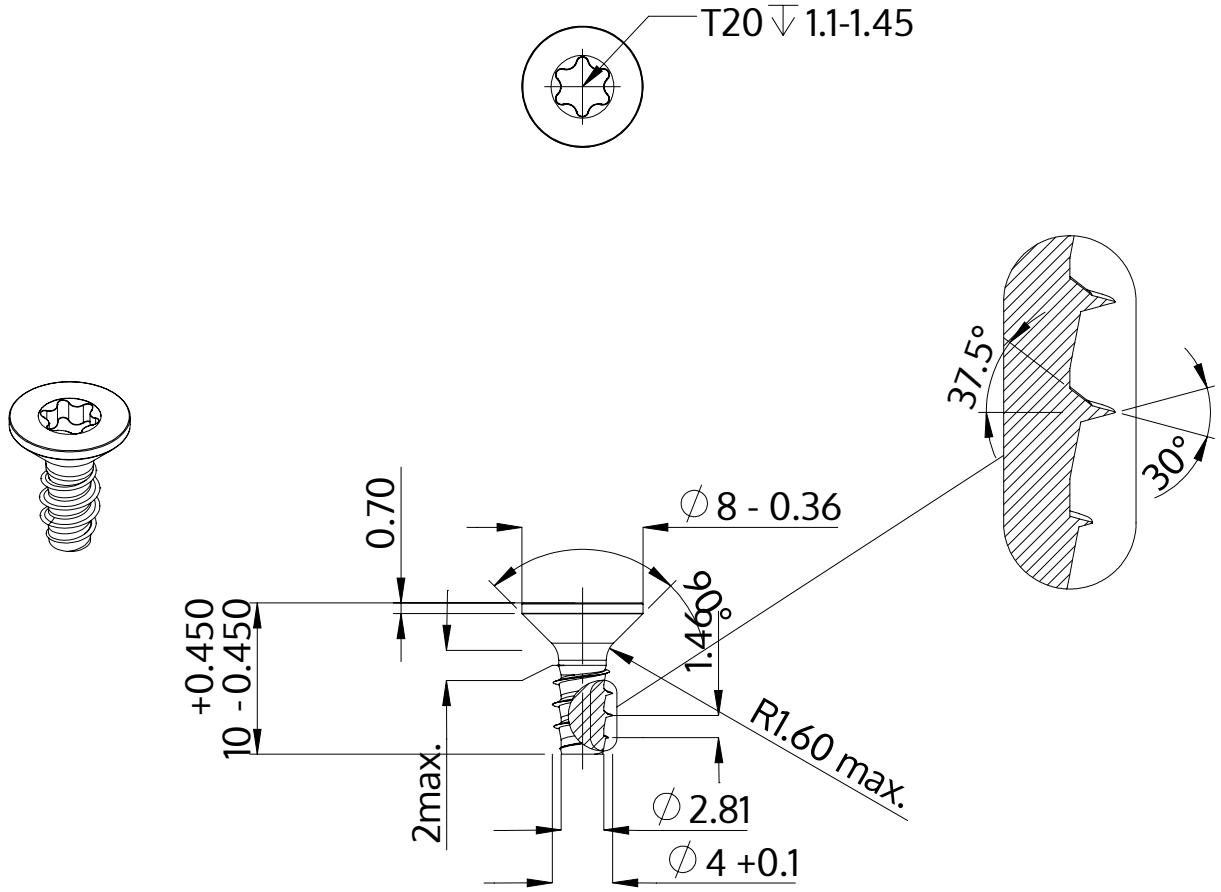

Beschreibung	STP41 4.0x10.0 - T20
Werkstoff	Stahl, vergütet
Oberfläche	ZnNi min. 5µm, schwarz passiviert, getempert, versiegelt
Gewicht	0.955 kg / 1000 Stück

SCREWERK	**STP410400100B**	
Metrische Zeichnung A4	Skalierung 2:1	2024-10