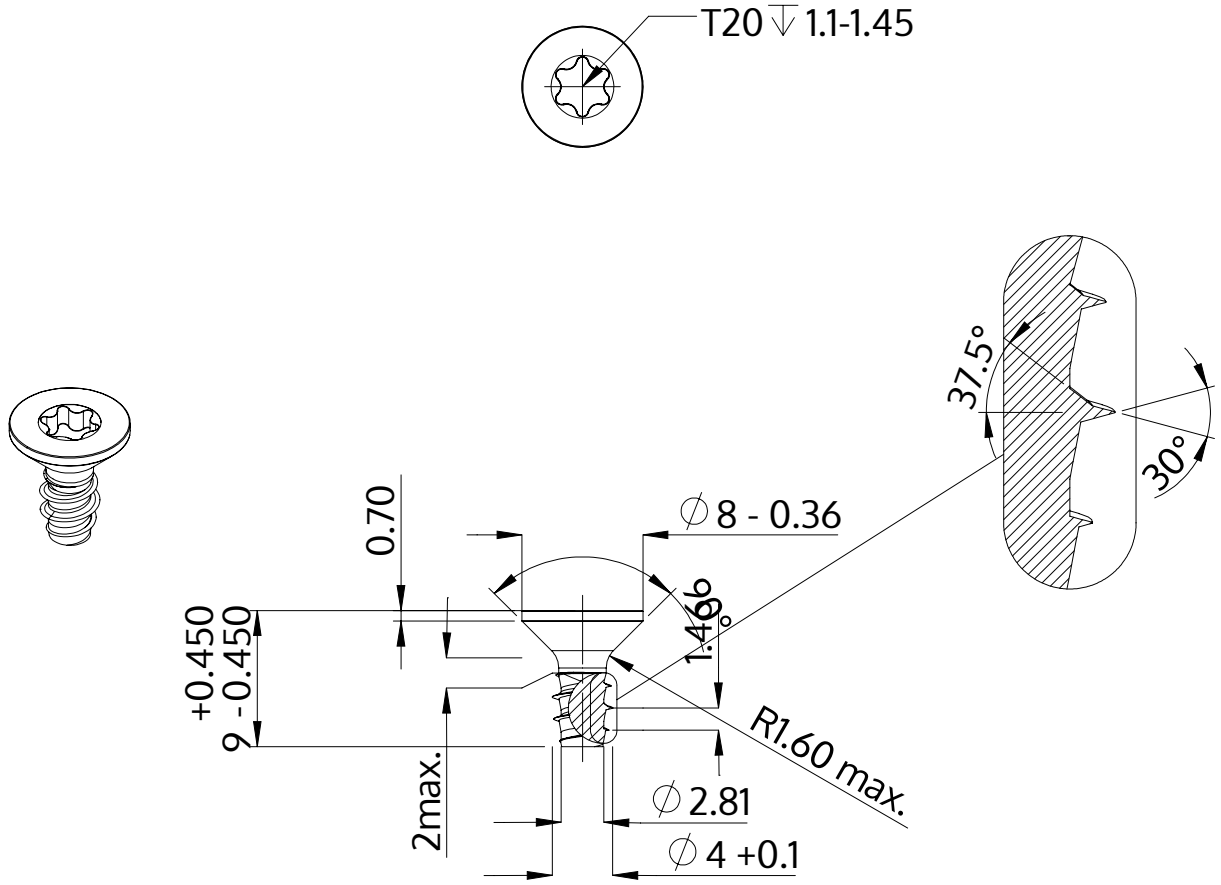

Beschreibung	STP41 4.0x9.0 - T20
Werkstoff	Edelstahl A2
Oberfläche	blank, gebeizt und passiviert
Gewicht	0.893 kg / 1000 Stück

SCREWERK	**STP410400090E**	
Metrische Zeichnung A4	Skalierung 2:1	2024-10