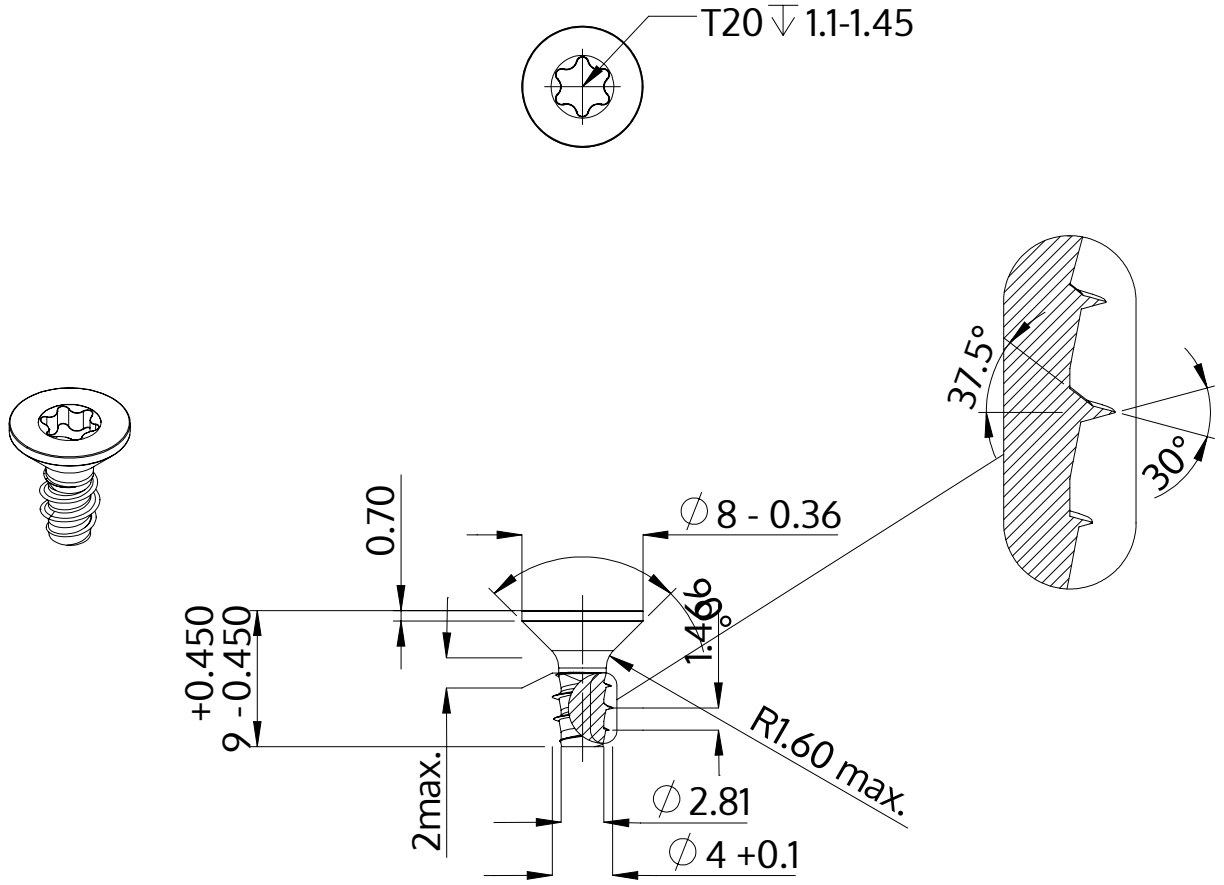

Descrizione	STP41 4.0x9.0 - T20
Materiale	acciaio inossidabile A4
Superficie	bianco-decapato e passivato
Peso	0.893 kg / 1000 pezzi

SCREWERK	**STP410400090C**	
Disegno metrico A4	Scala 2:1	2024-10