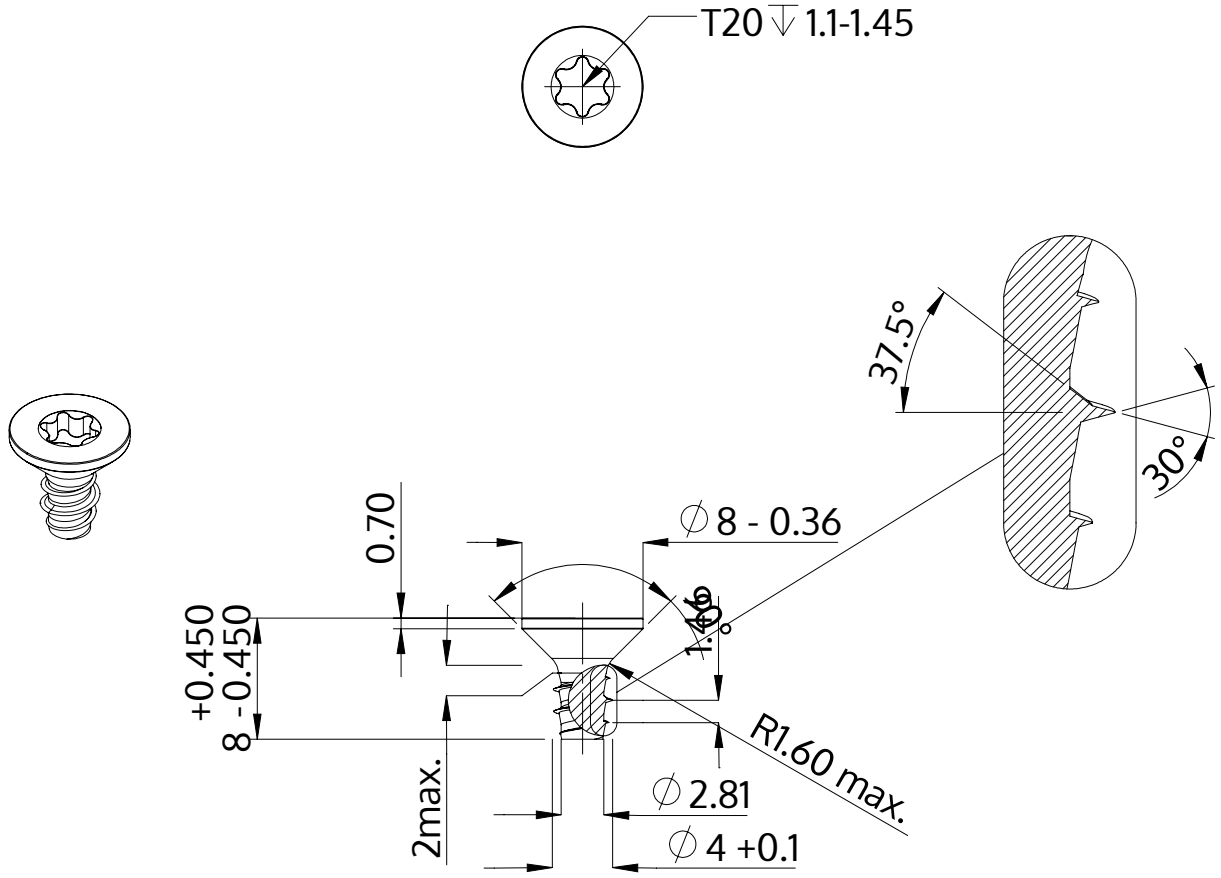

Описание	STP41 4.0x8.0 - T20
Материал	Нержавеющая сталь A2
Поверхность	Светлый отжиг и пассивация
Вес	0.832 kg / 1000 Штука

SCREWERK	**STP410400080E**	
Метрический чертеж A4	Шкала None:1	2024-04