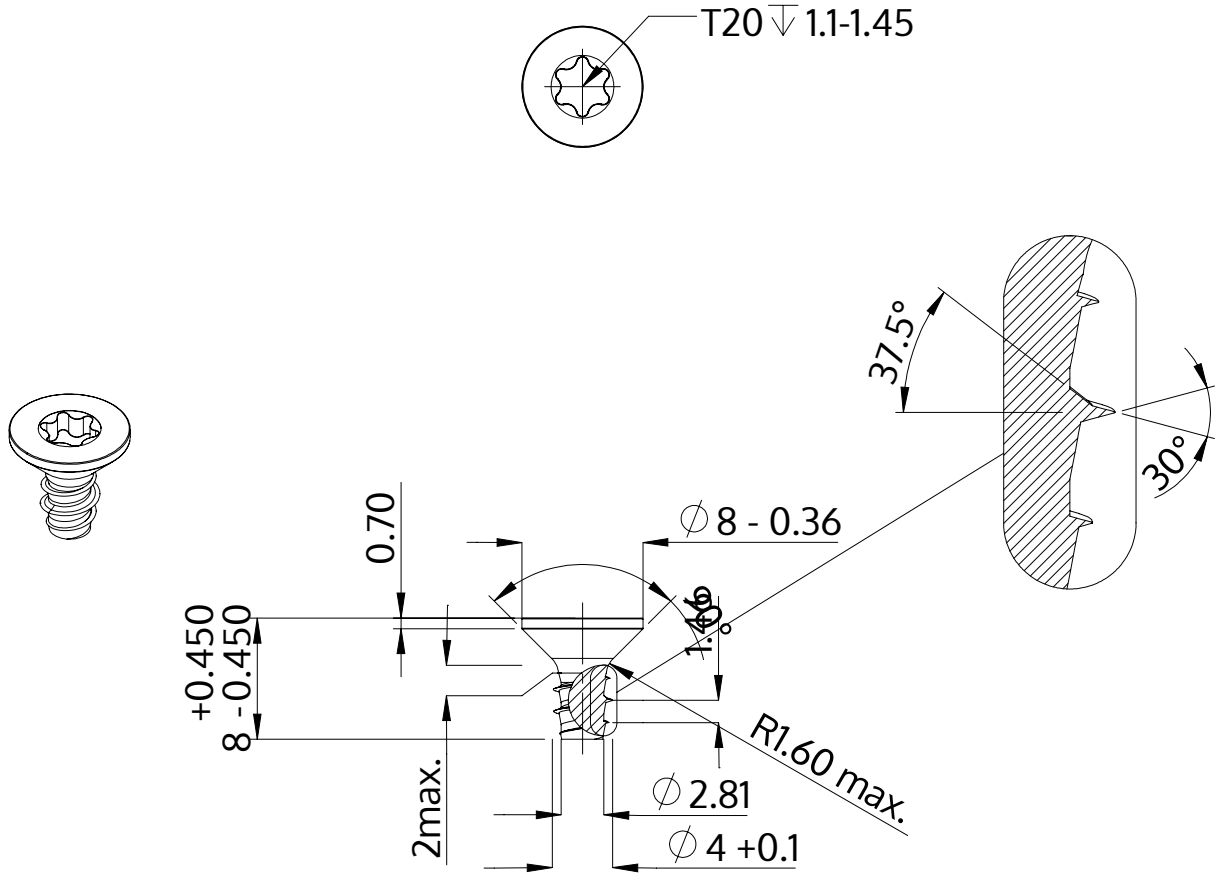


| | |
|---|---|
| Beschreibung | STP41 4.0x8.0 - T20 |
| Werkstoff | Stahl, vergütet |
| Oberfläche | ZnNi min. 5µm, schwarz passiviert, getempert, versiegelt |
| Gewicht | 0.832 kg / 1000 Stück |

| | | |
|---|---|---|
| SCREWERK | **STP410400080B** | |
| Metrische Zeichnung A4 | Skalierung 2:1 | 2024-10 |