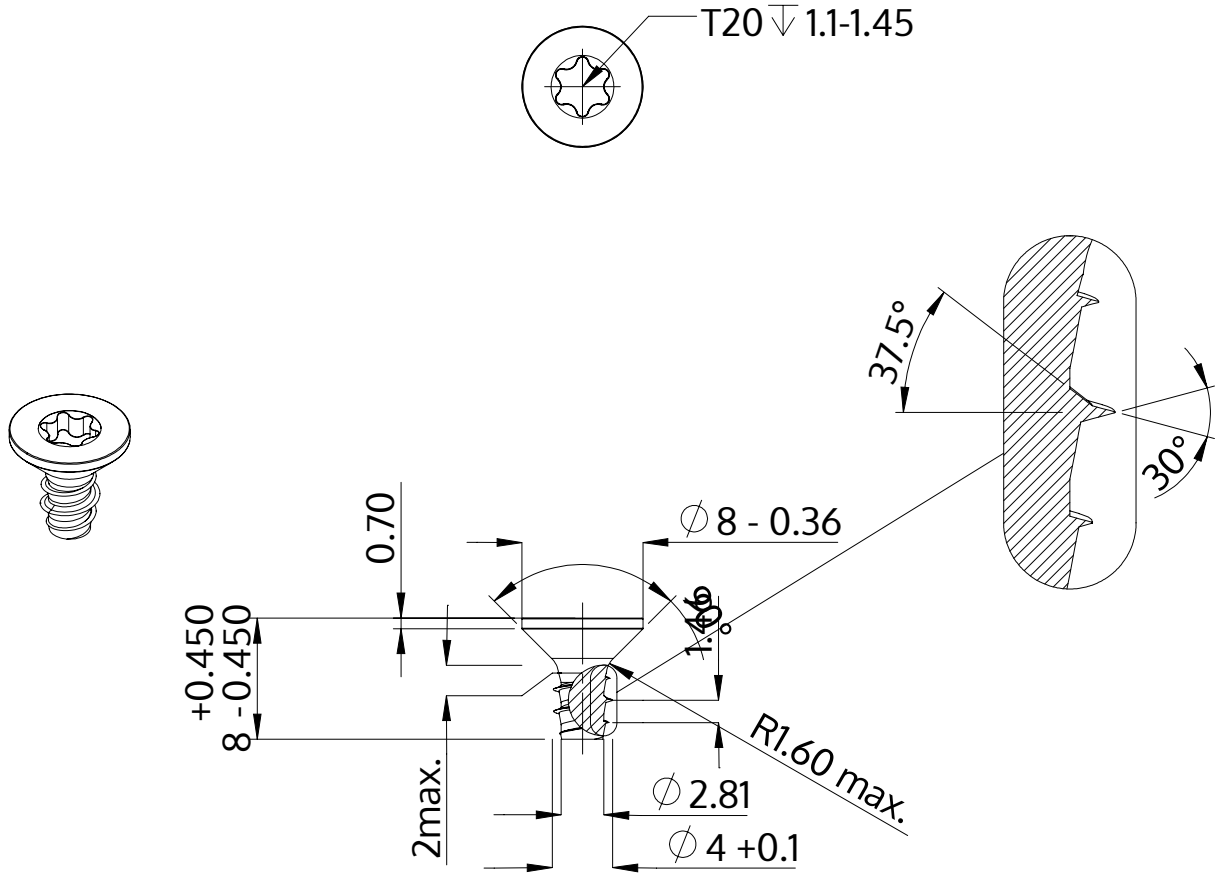

Beskrivelse	STP41 4.0x8.0 - T20
Materiale	Stål, forædlet
Overflade	ZnNi sort-passiveret, tempret, forseglet
Vægt	0.832 kg / 1000 stykke

SCREWERK	**STP410400080B**	
Metrisk tegning A4	Skalering 2:1	2024-10