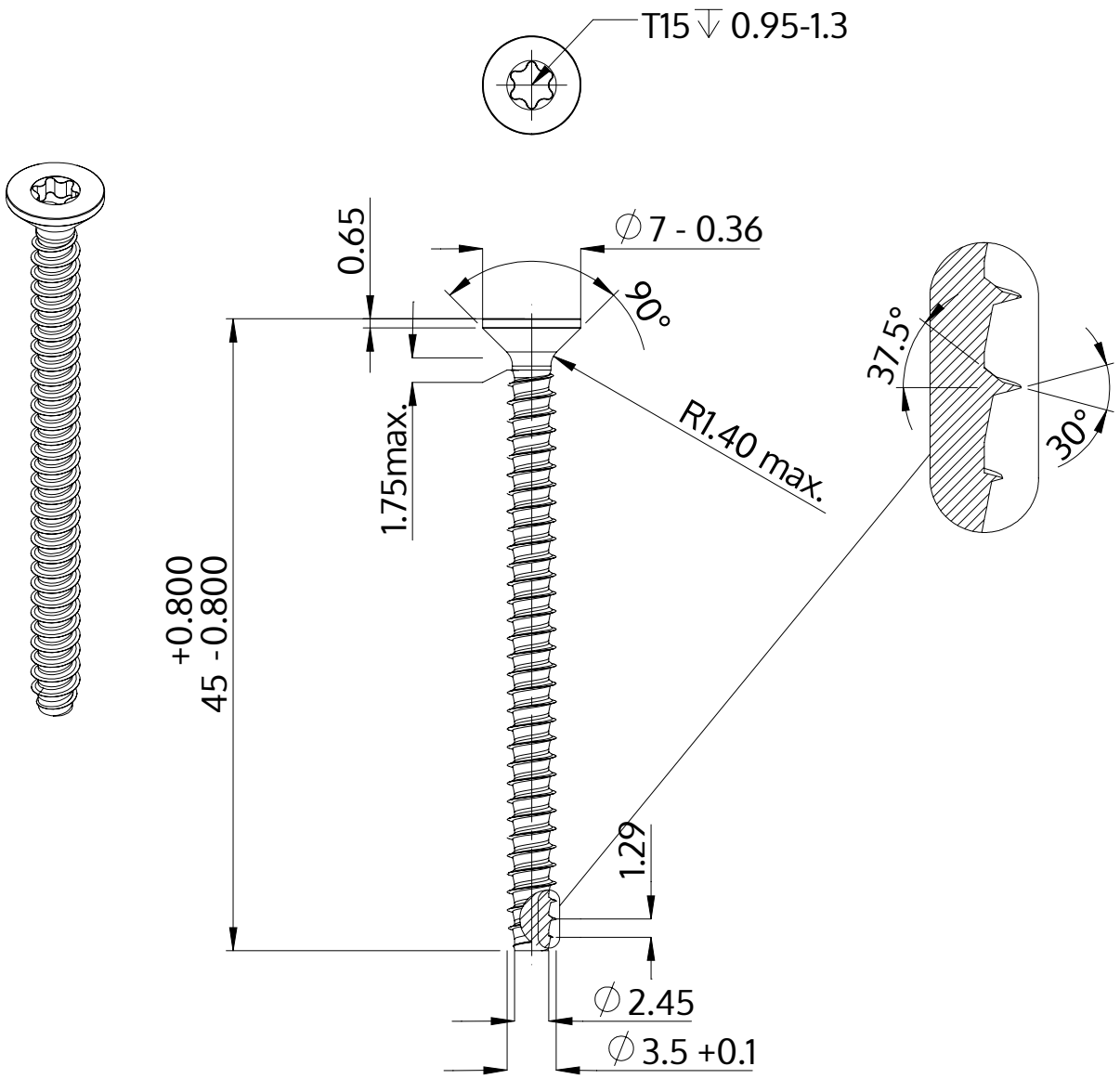

Descrizione	STP41 3.5x45.0 - T15
Materiale	acciaio inossidabile A2
Superficie	bianco-decapato e passivato
Peso	2.320 kg / 1000 pezzi

SCREWERK	**STP410350450E**	
Disegno metrico A4	Scala None:1	2024-04