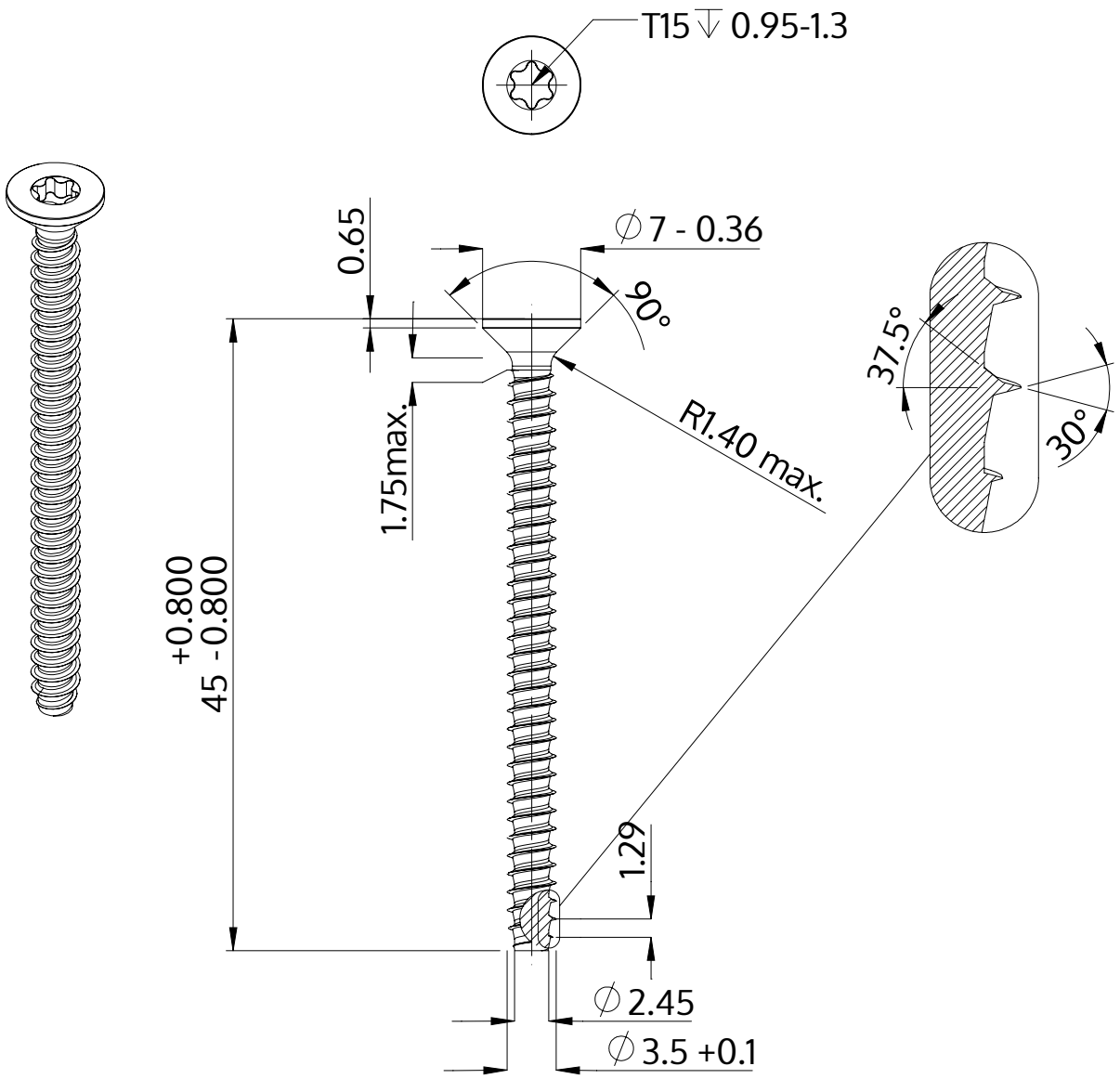

Описание	STP41 3.5x45.0 - T15
Материал	неръждаема стомана A2
Повърхност	гланциран, полиран, пасиваран
Тегло	2.320 kg / 1000 Бройка

SCREWERK	**STP410350450E**	
Метричен дизайн A4	Мащаб 2:1	2024-10