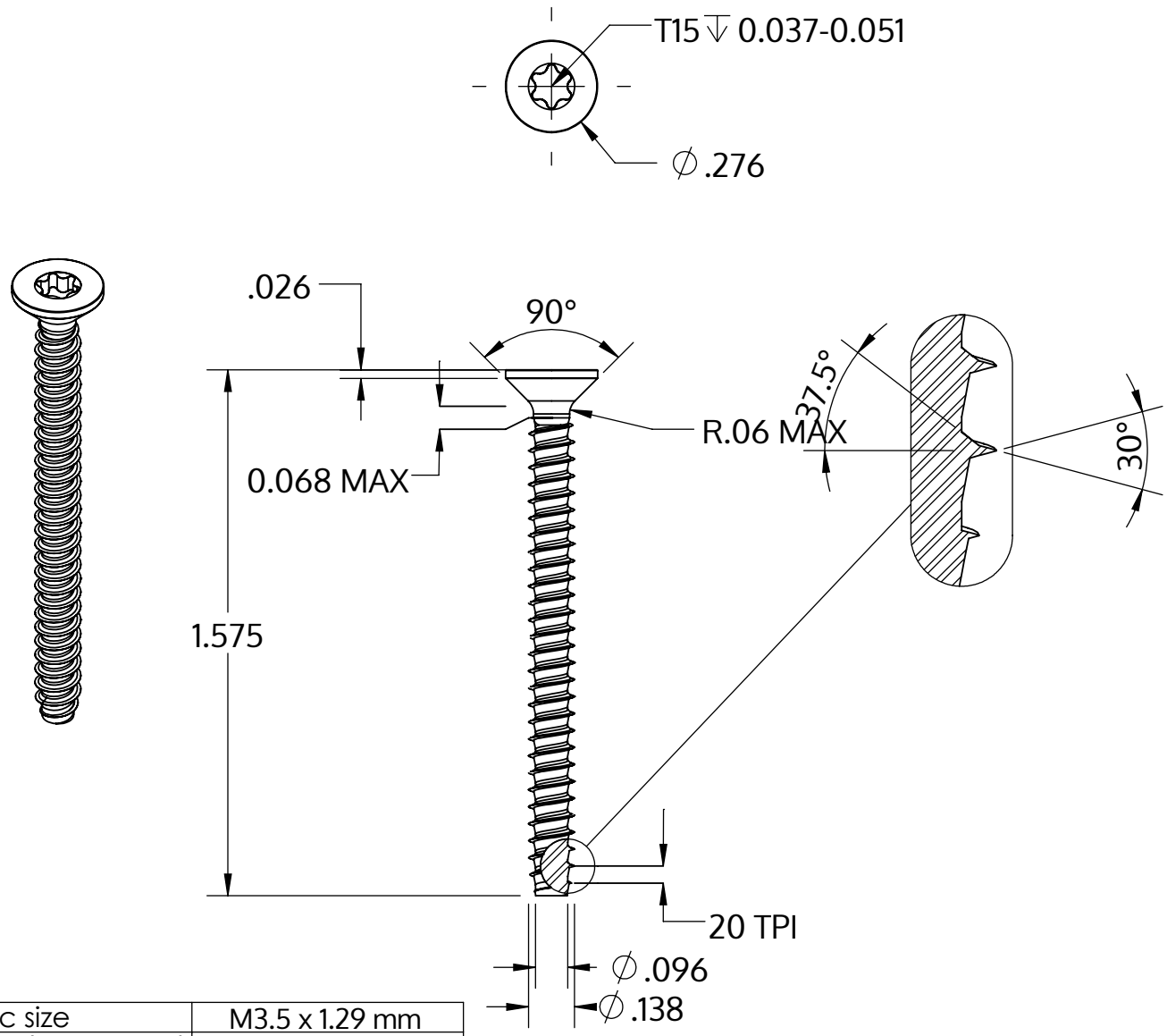

Metric size	M3.5 x 1.29 mm
US size (converted)	#6-20
	Tolerances [inch]
Length	+/- 0.031
Head diameter	+0 / -0.014
Head height	
Thread diameter	+0.003 / -0

Açıklaması	STP41 3.5x40.0 - T15
Malzeme	Çelik, sertleştirilmiş
Kaplama	galvanizli 5-7 µm, temperliö mavi / şeffaf pasifleştirilmiştir
Ağırlık	2.084 kg / 1000 Adet

SCREWERK	**STP410350400S**	
_Zoll Zeichnung Größe A	Ölçeklendirme 2:1	2024-10