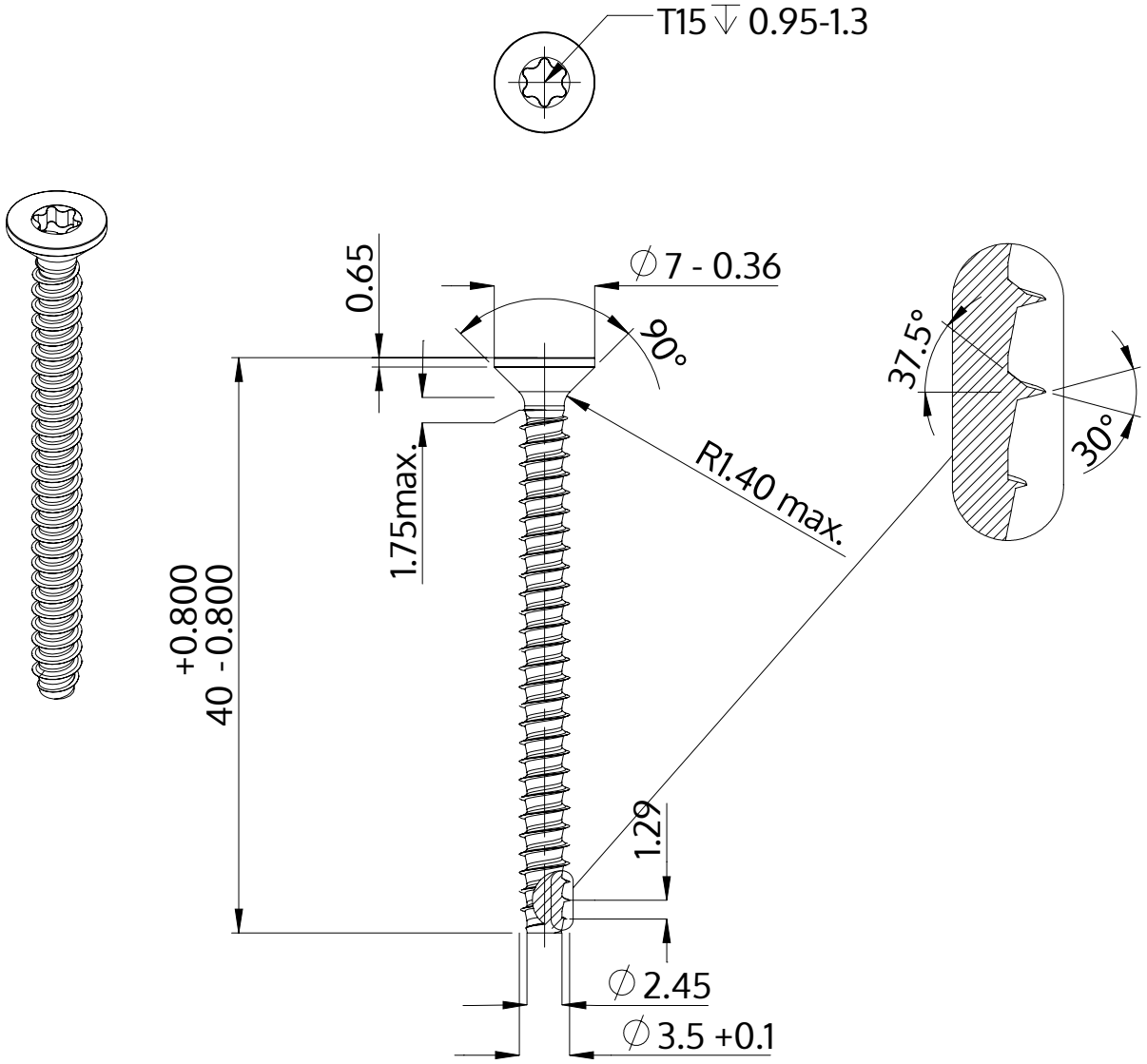

Descripción	STP41 3.5x40.0 - T15
Material	Acero, endurecido
Superficie	galvanizado 5-7 micras, recocido, azul / pasivado transparente
Peso	2.084 kg / 1000 Piezas

SCREWERK	**STP410350400S**	
Diseño métrico	Escalada 2:1	2024-10