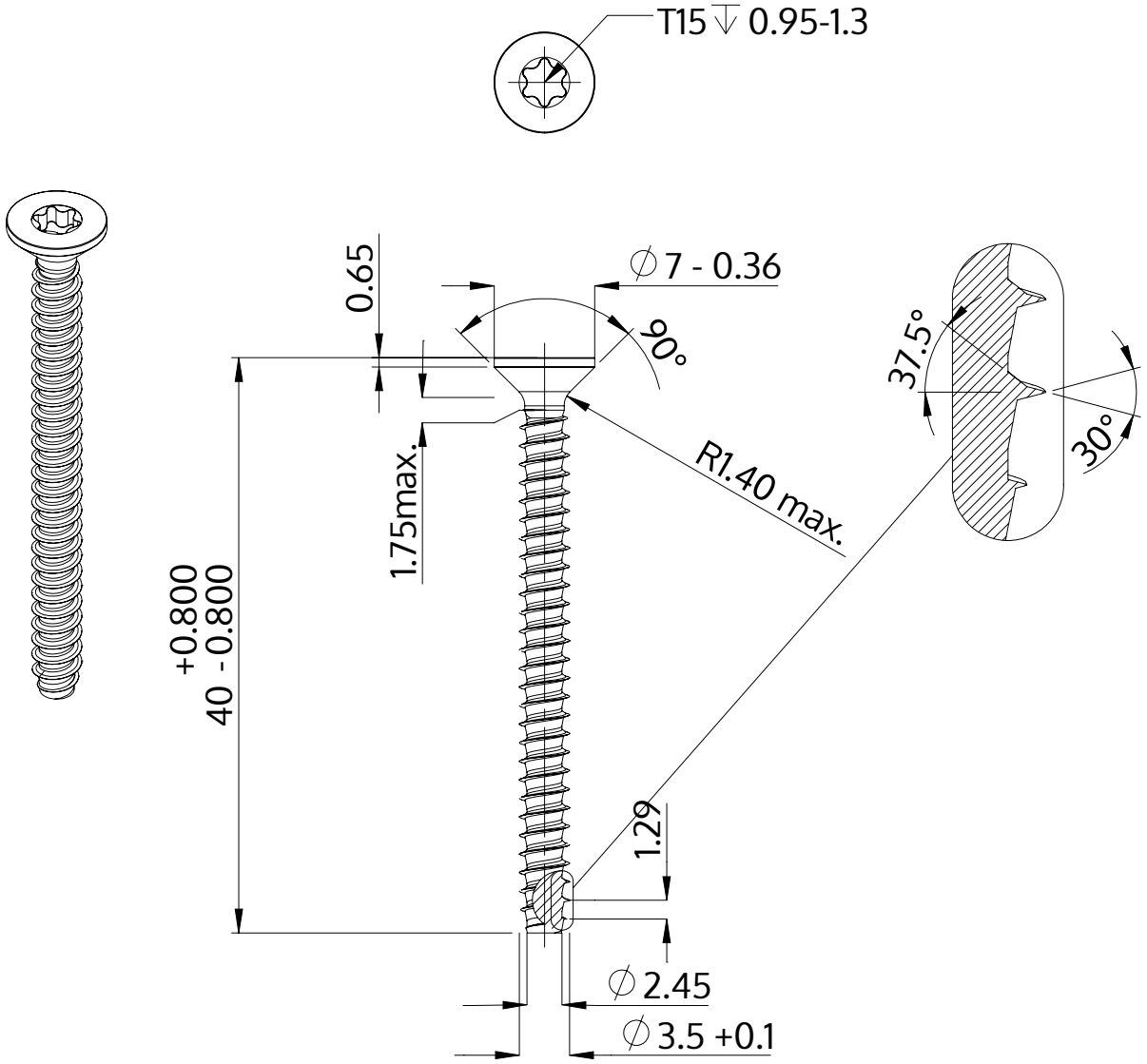

Descripción	STP41 3.5x40.0 - T15
Material	Acero, endurecido
Superficie	Zinc-Niquelado, pasivado negro/ sin Cr-VI, recocido, sellado
Peso	2.084 kg / 1000 Piezas

SCREWERK	**STP410350400B**	
Diseño métrico	Escalada 2:1	2024-10