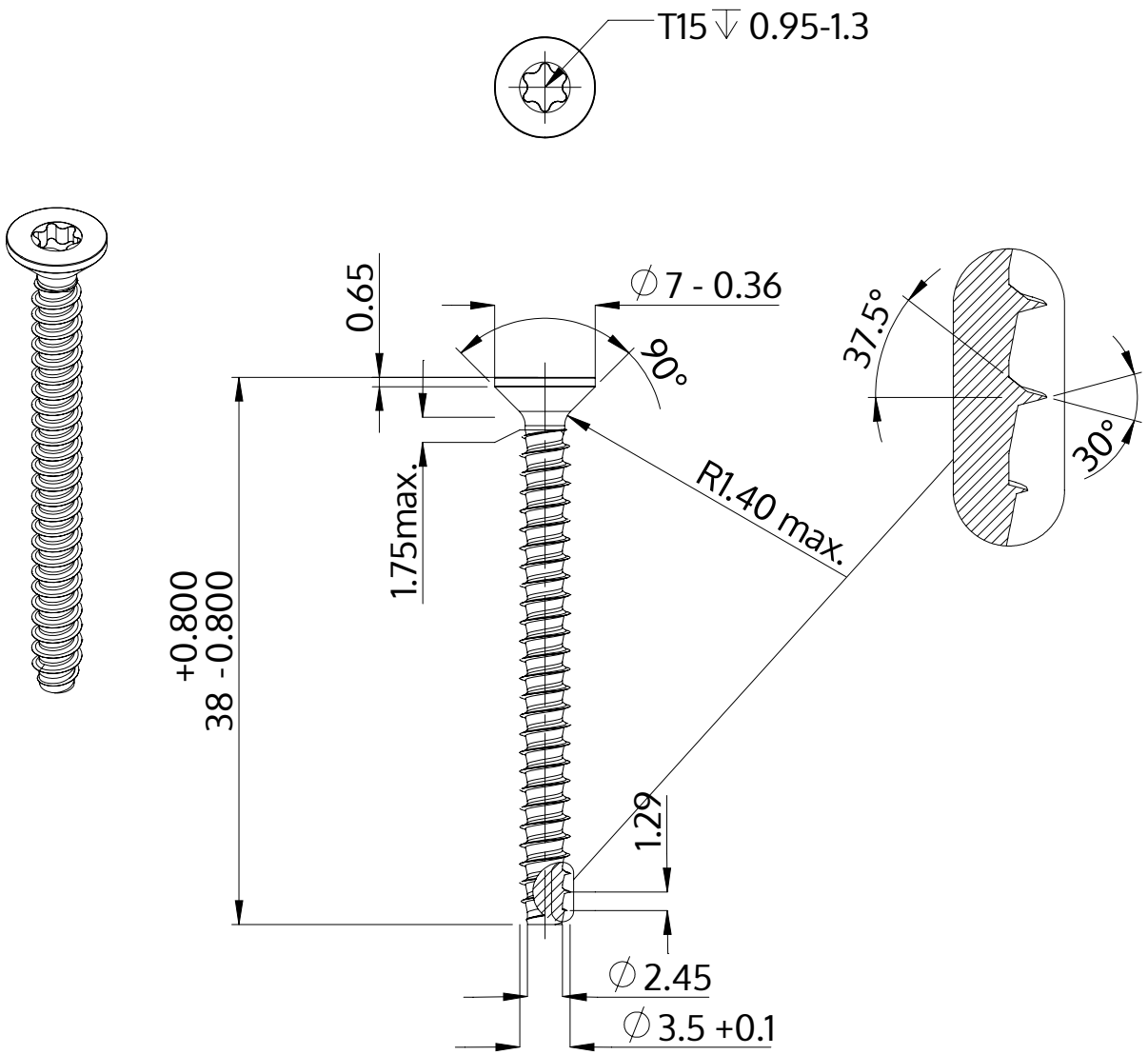

Beskrivning	STP41 3.5x38.0 - T15
Material	stål, härdat
Yta	ZnNi svart-passiviserad/Cr-VI-fri, härdad, förseglad
Vikt	1.989 kg / 1000 styck

SCREWERK	**STP410350380B**	
Metrisk skiss A4	Skala 2:1	2024-10