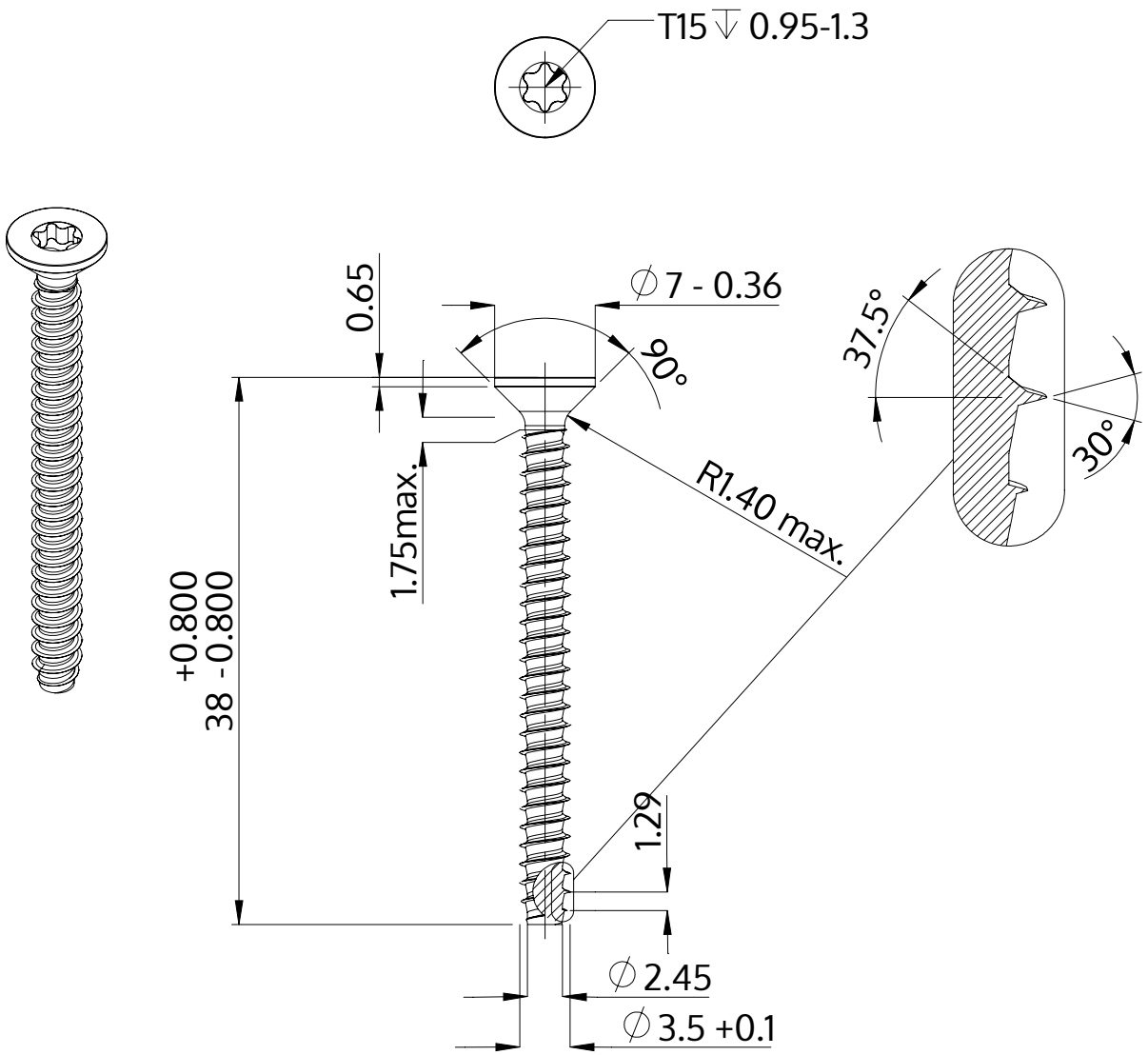

Descrição	STP41 3.5x38.0 - T15
Material	aço, endurecido
Superfície	Zincado Niquelado Galvanizado, Passivado negro
Peso	1.989 kg / 1000 peças

SCREWERK	**STP410350380B**	
Desenho Métrico A4	Escala 2:1	2024-10