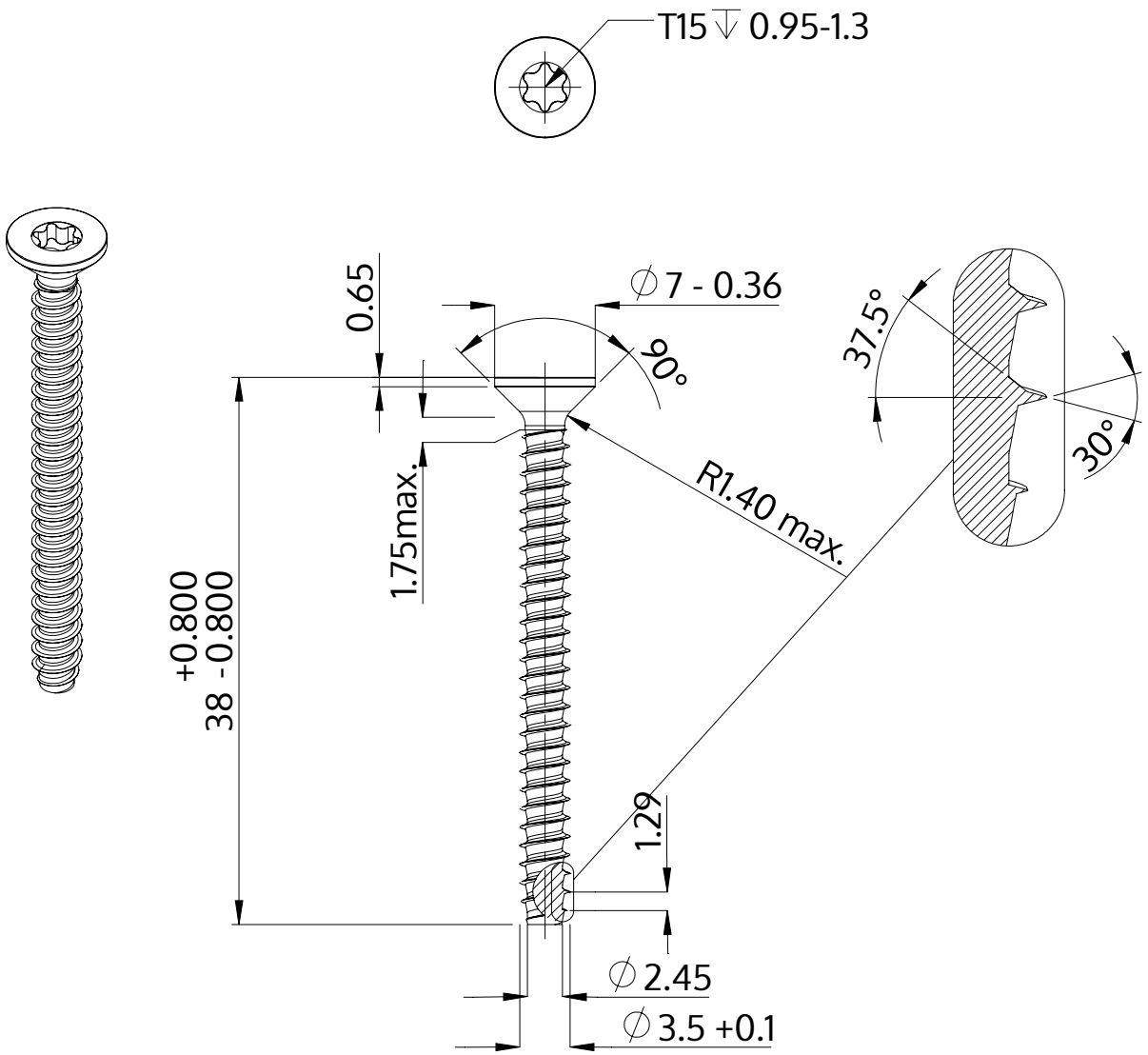

Descripción	STP41 3.5x38.0 - T15
Material	Acero, endurecido
Superficie	Zinc-Niquelado, pasivado negro/ sin Cr-VI, recocido, sellado
Peso	1.989 kg / 1000 Piezas

SCREWERK	**STP410350380B**	
Diseño métrico	Escalada 2:1	2024-10