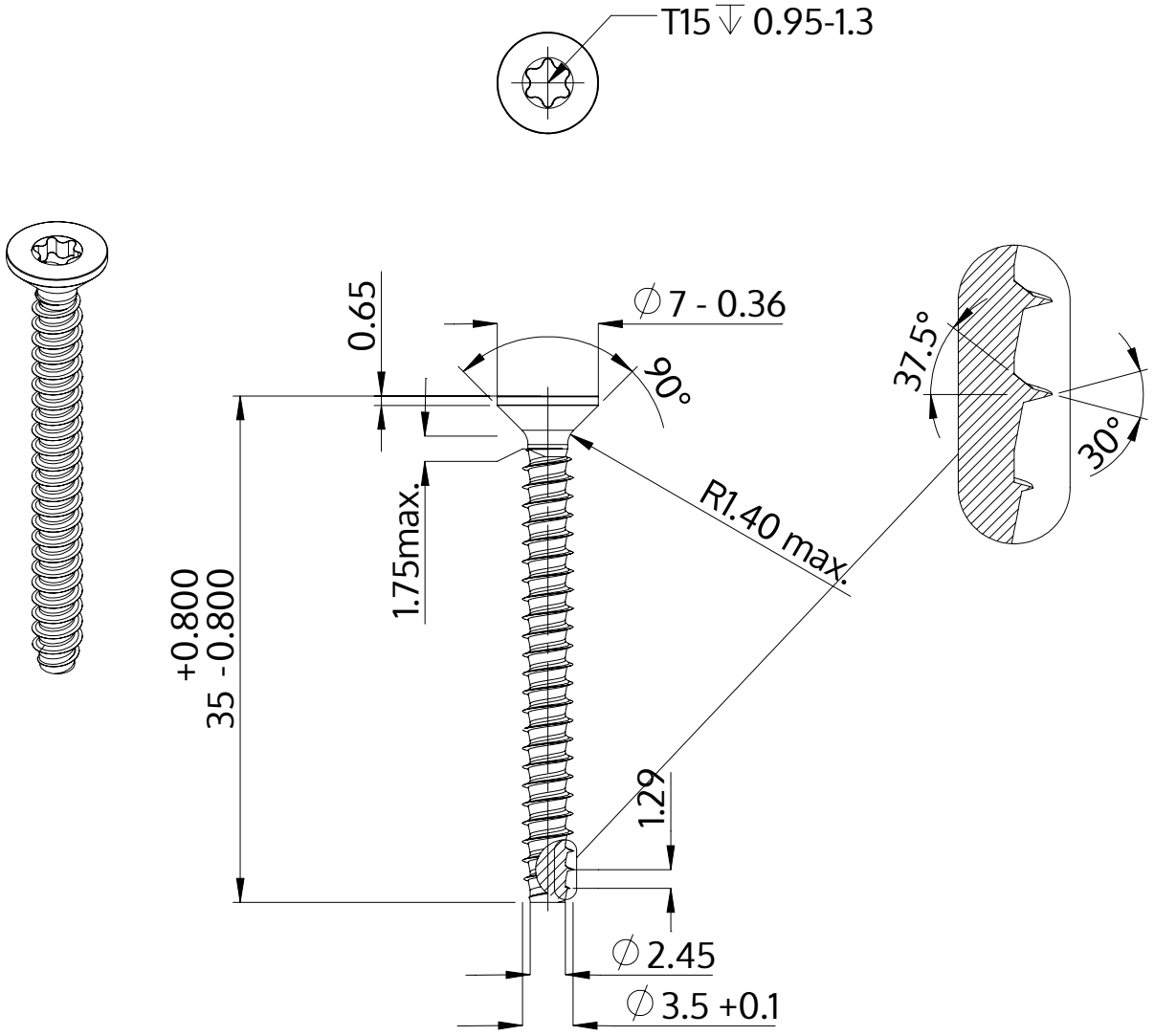

Descrição	STP41 3.5x35.0 - T15
Material	inox A2
Superfície	Decapado e passivado
Peso	1.848 kg / 1000 peças

SCREWERK	**STP410350350E**	
Desenho Métrico A4	Escala 2:1	2024-10