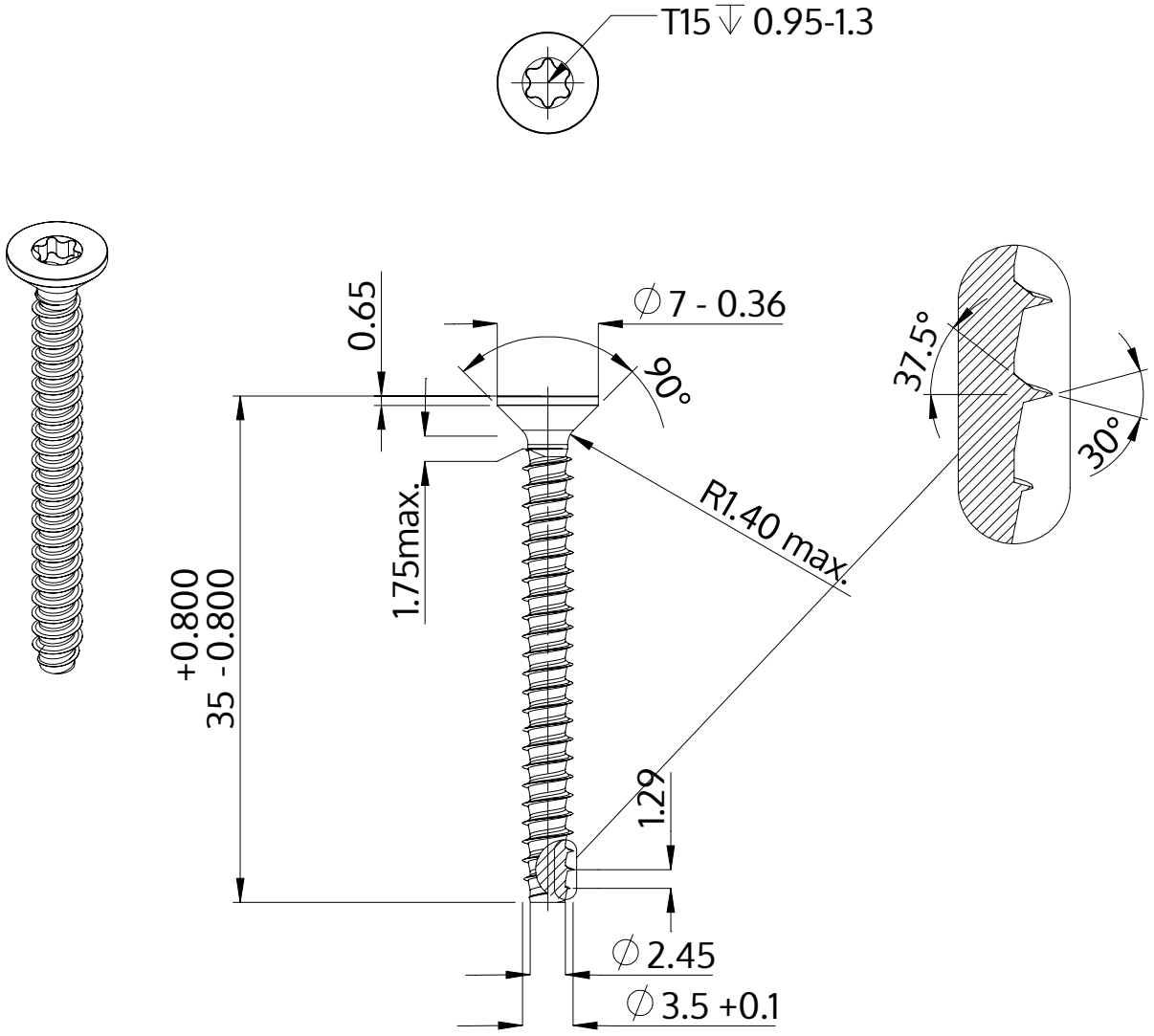

Beskrivelse	STP41 3.5x35.0 - T15
Materiale	Stål, forædlet
Overflade	ZnNi sort-passiveret, tempret, forseglet
Vægt	1.848 kg / 1000 stykke

SCREWERK	**STP410350350B**	
Metrisk tegning A4	Skalering 2:1	2024-10