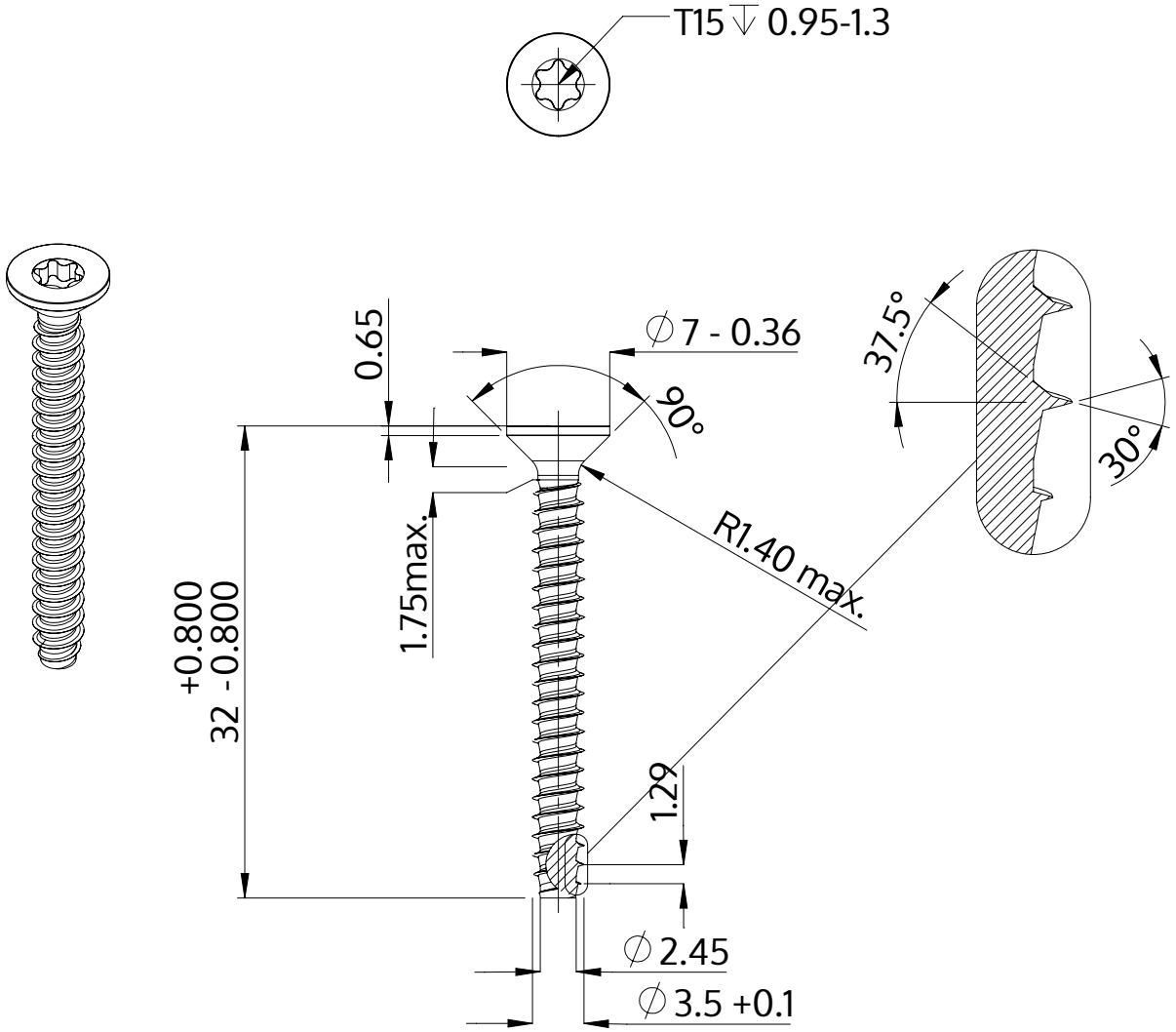

Açıklaması	STP41 3.5x32.0 - T15
Malzeme	Çelik, sertleştirilmiş
Kaplama	ZnNi siyah-pasifleştirilmiştir, temperlenmistir, kaplanmış
Ağırlık	1.706 kg / 1000 Adet

SCREWERK	**STP410350320B**	
Metrik çizim A4	Ölçeklendirme 2:1	2024-10