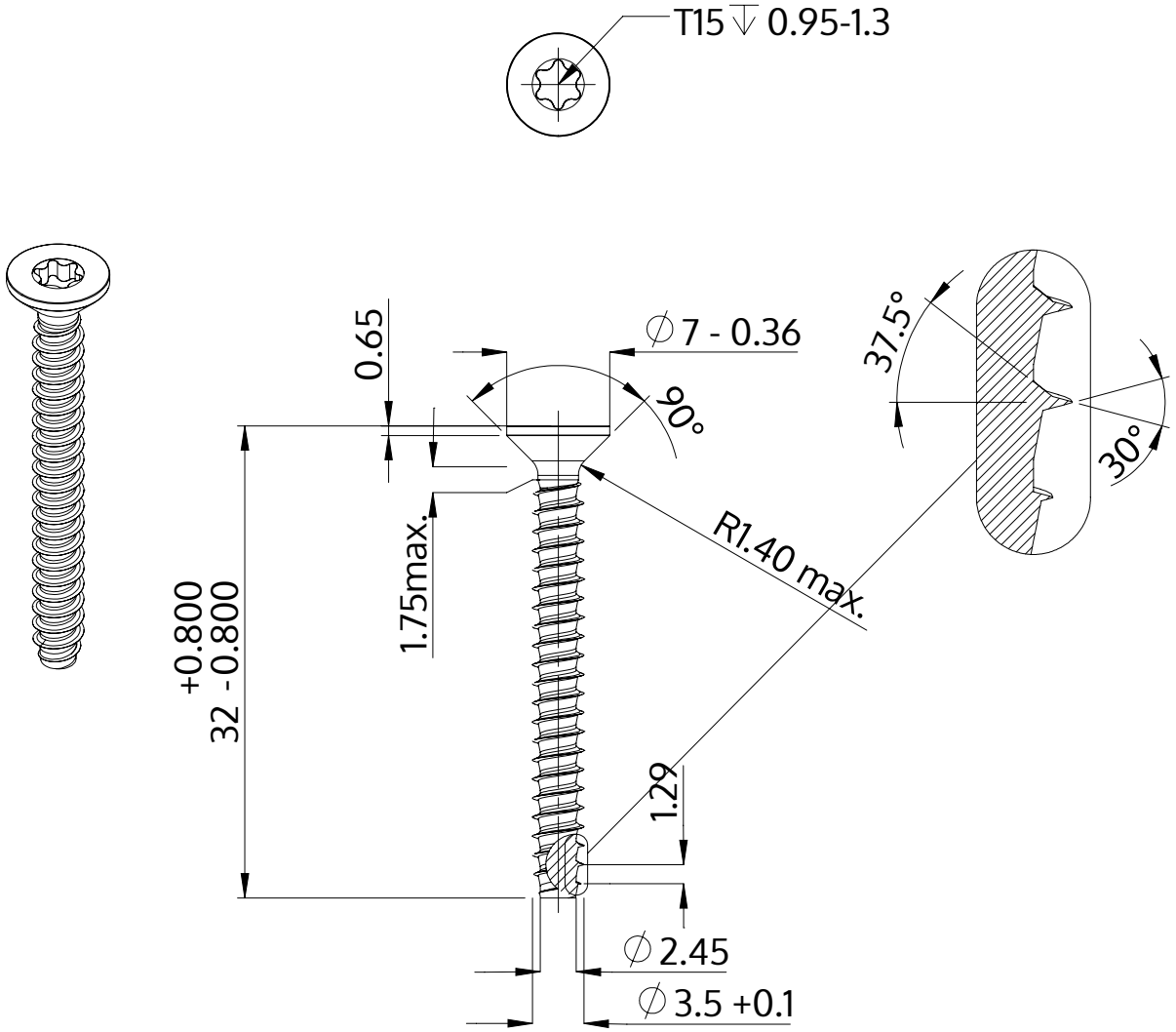

Описание	STP41 3.5x32.0 - T15
Материал	сталь, упрочненная
Поверхность	ZnNi, черная пассивировка+отжиг+масло
Вес	1.706 kg / 1000 Штука

SCREWERK	**STP410350320B**	
Метрический чертеж A4	Шкала 2:1	2024-10