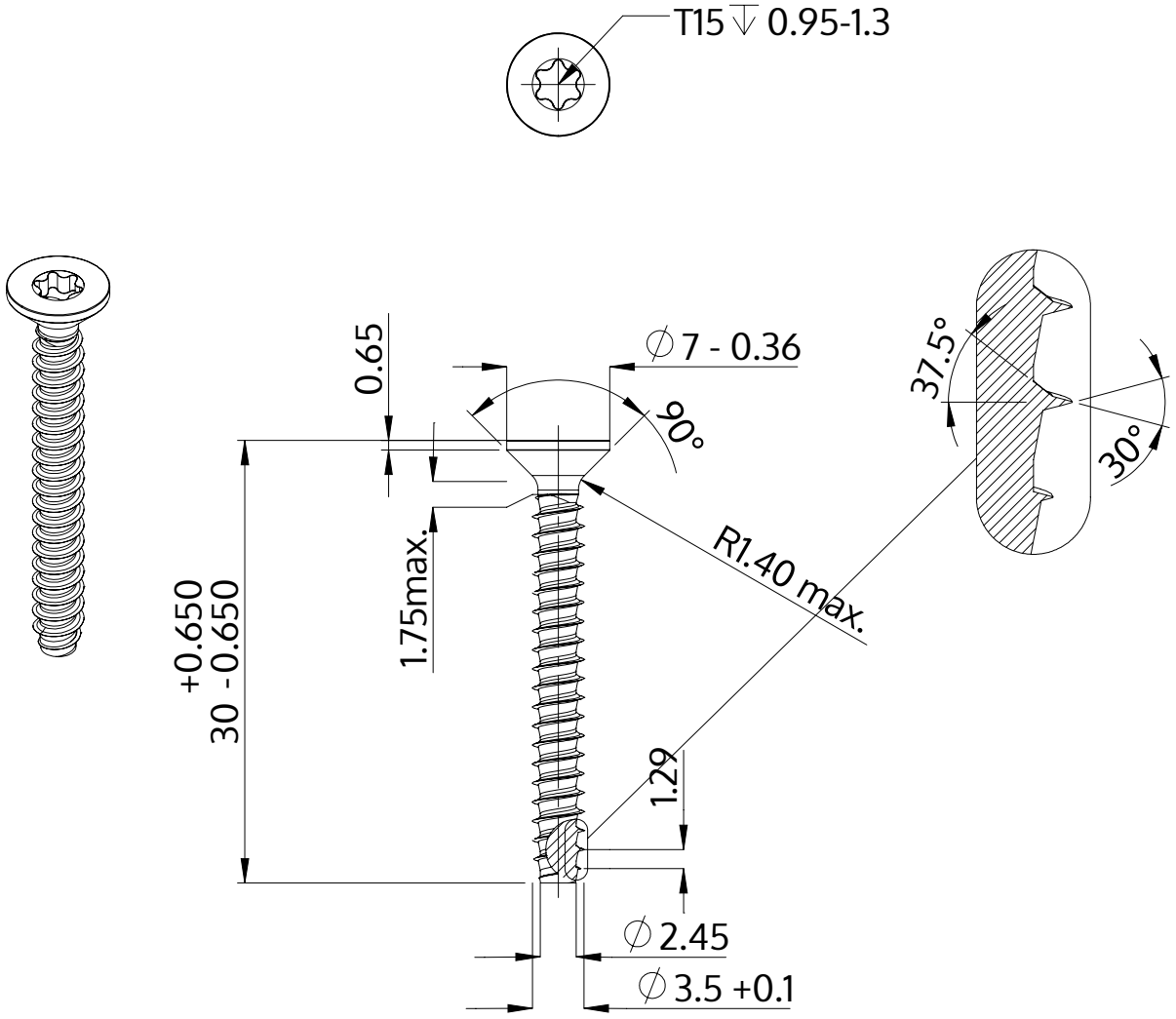

Descrição	STP41 3.5x30.0 - T15
Material	aço, endurecido
Superfície	Zincado Niquelado Galvanizado, Passivado negro
Peso	1.611 kg / 1000 peças

SCREWERK	**STP410350300B**	
Desenho Métrico A4	Escala 2:1	2024-10