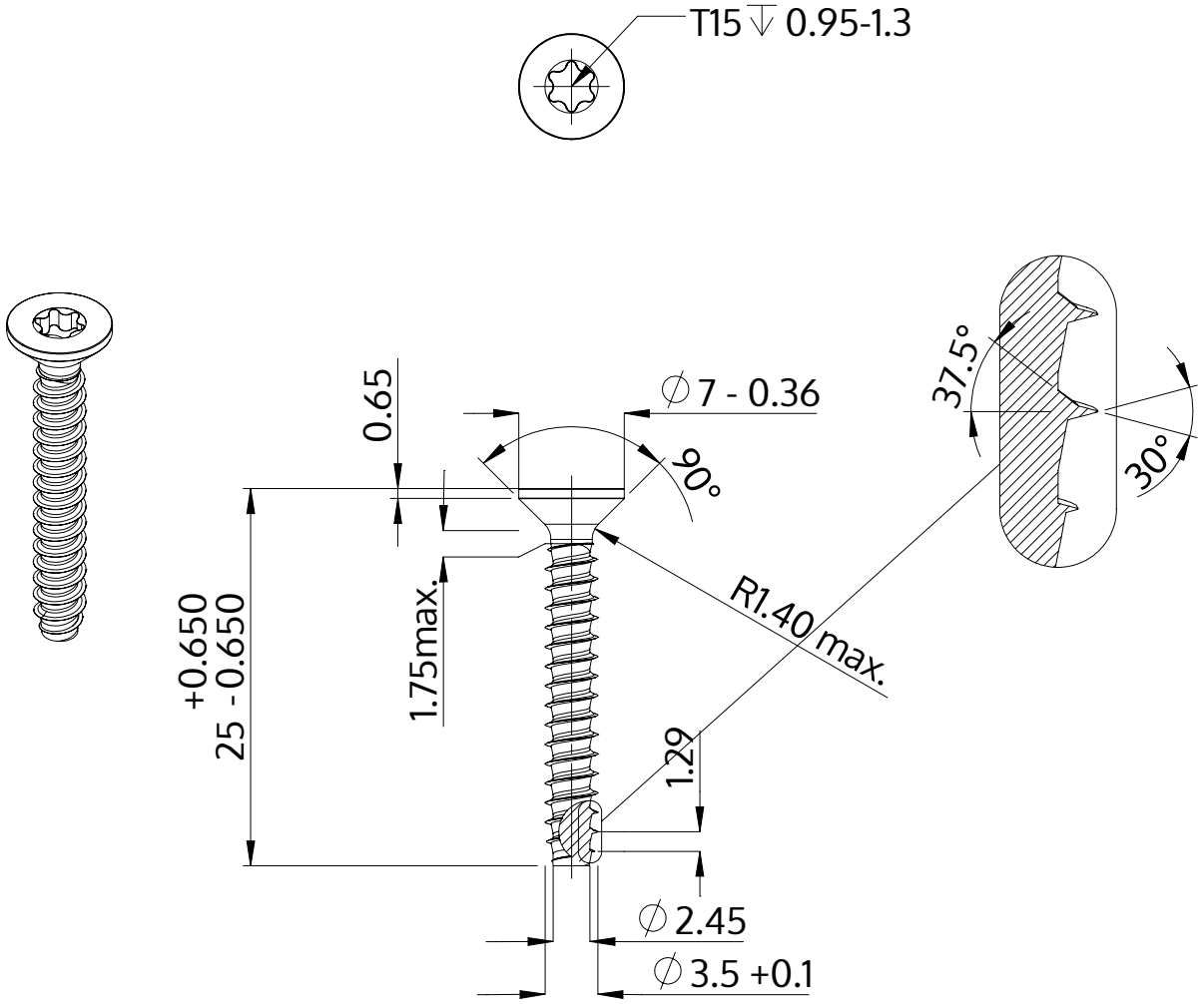

Opis	STP41 3.5x25.0 - T15
Materiał	Stal, hartowana
Powierzchnia	Ocynkowana 5-7 µm, temperowana, pasywowana na niebiesko
Waga	1.375 kg / 1000 sztuk

SCREWERK	**STP410350250S**	
Rysunek metryczny A4	Skala 2:1	2024-10