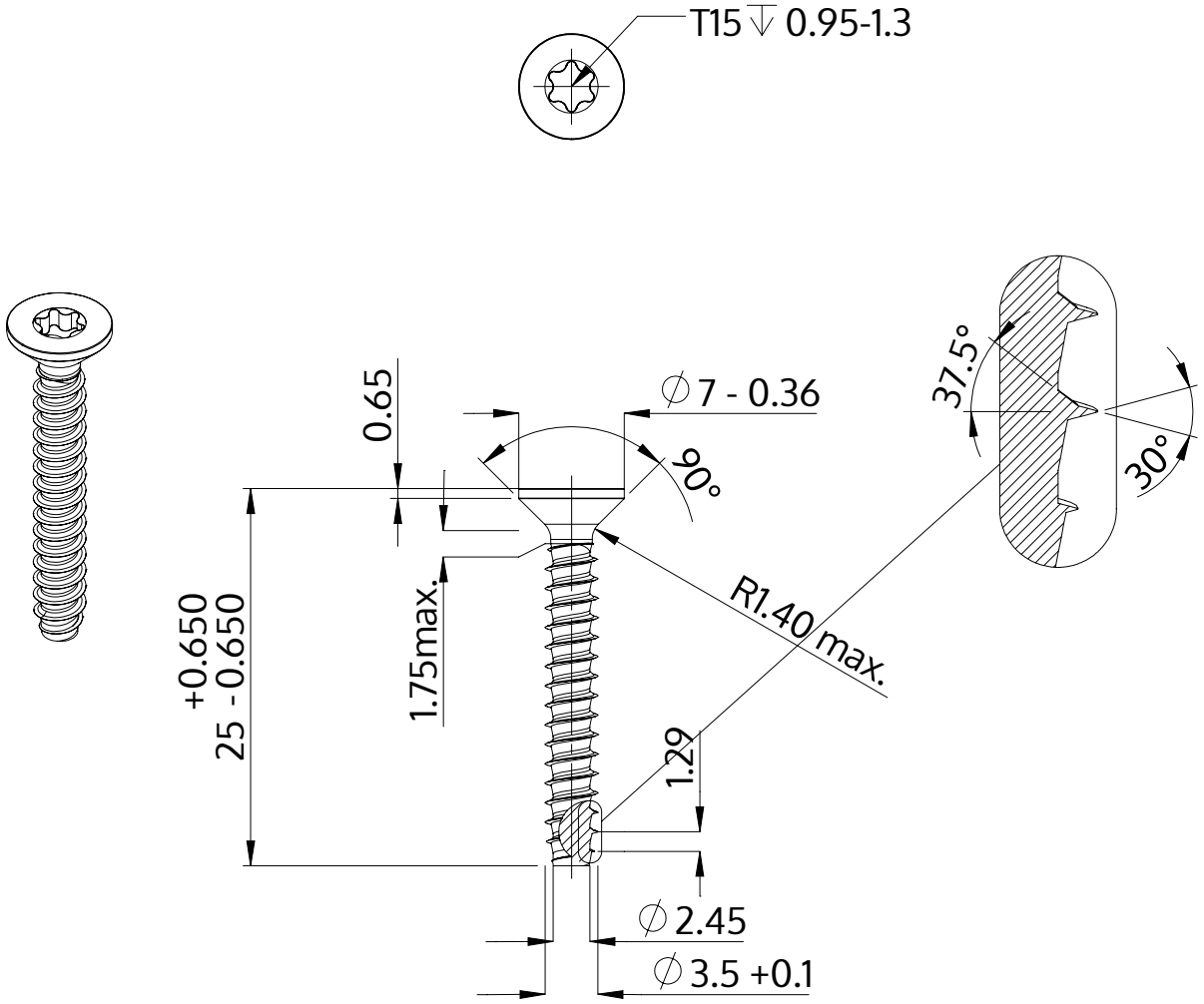

Popis	STP41 3.5x25.0 - T15
Materiál	Nerezová ocel A2
Povrch	holá, mořená a pásová ocel
Hmotnost	1.375 kg / 1000 Kus

SCREWERK	**STP410350250E**	
Metric výkres A4	Měřítko 2:1	2024-10