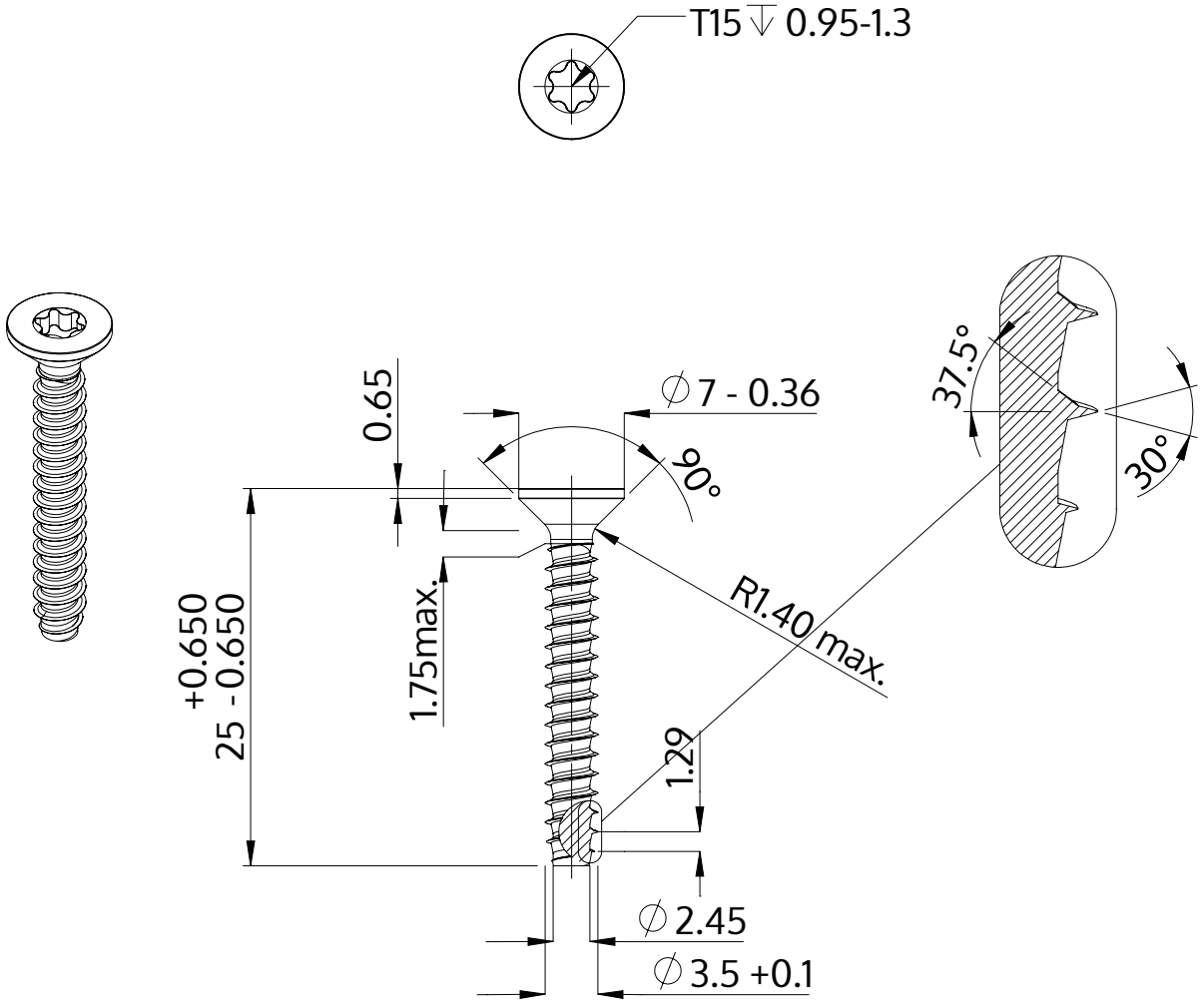

Opis	STP41 3.5x25.0 - T15
Materiał	Stal, hartowana
Powierzchnia	ZiNi czarna-pasywowana, temperowana, uszczelniona
Waga	1.375 kg / 1000 sztuk

SCREWERK	**STP410350250B**	
Rysunek metryczny A4	Skala 2:1	2024-10