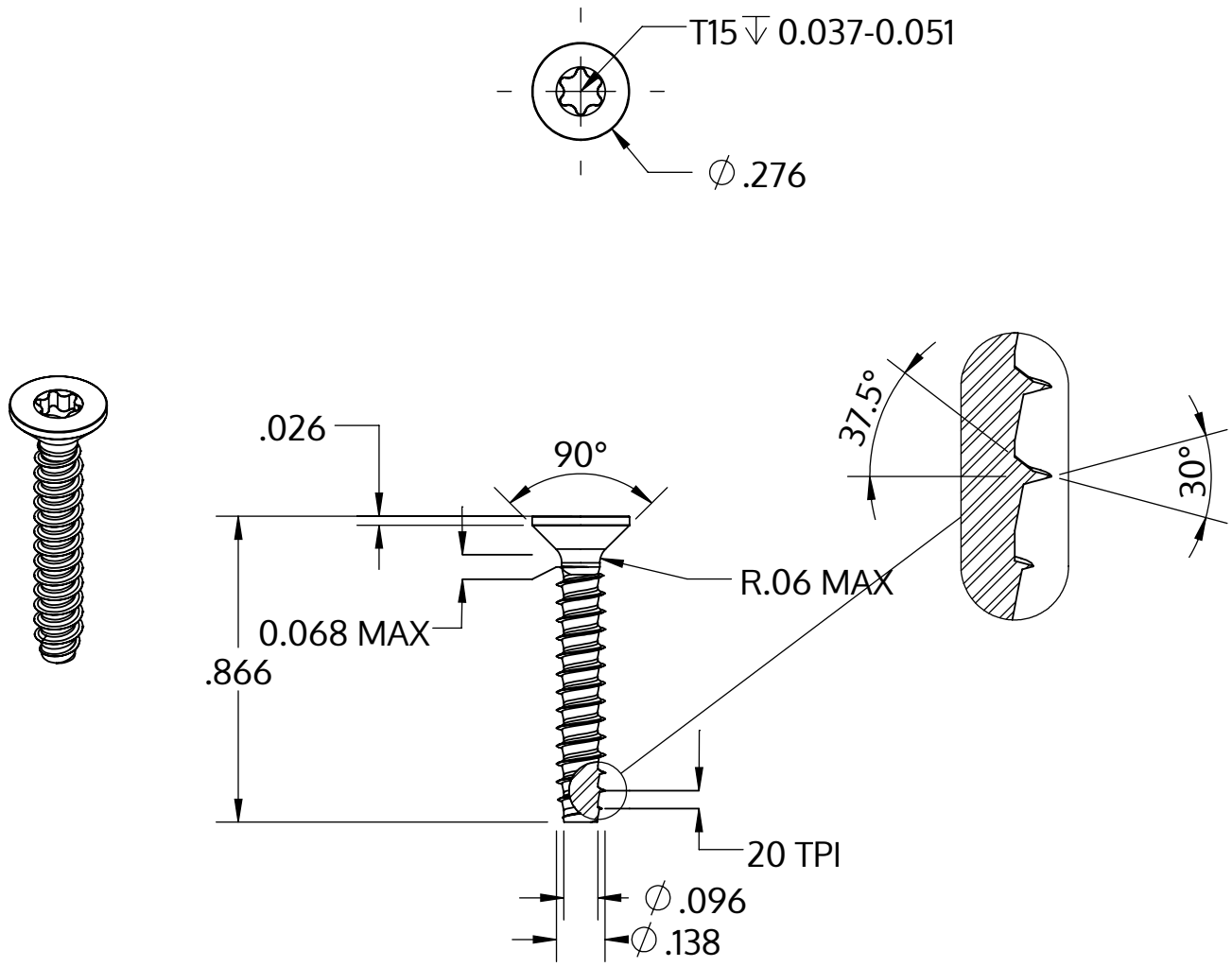

Metric size	M3.5 x 1.29 mm
US size (converted)	#6-20
	Tolerances [inch]
Length	+/- 0.025
Head diameter	+0 / -0.014
Head height	
Thread diameter	+0.003 / -0

Description	STP41 3.5x22.0 - T15
Matière	acier inoxydable A4
Surface	brillant décapé et passivé
Poids	1.233 kg / 1000 Unité

SCREWERK	**STP410350220C**	
_Zoll Zeichnung Größe A	Redimensionner 2:1	2024-10