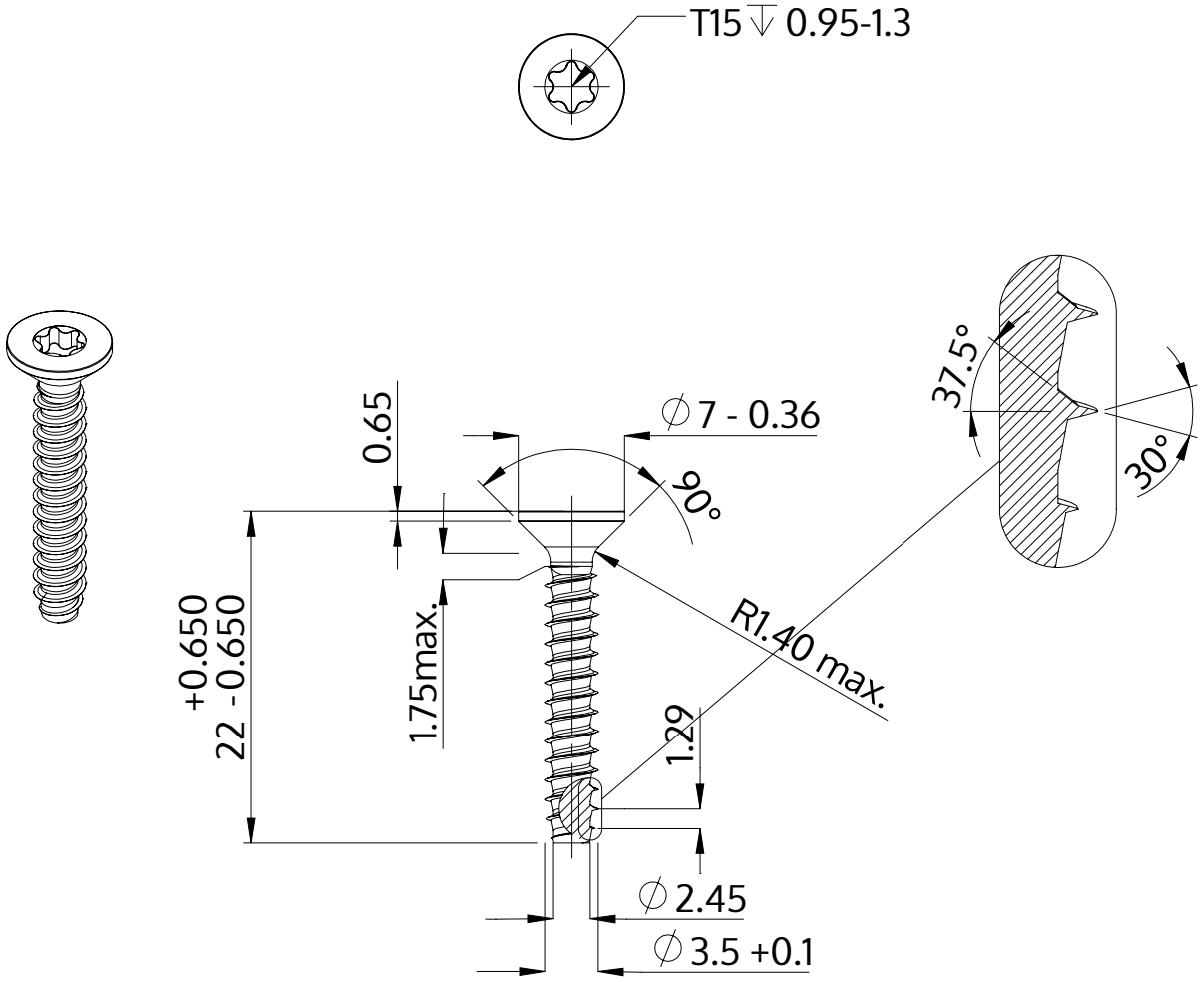

Descripción	STP41 3.5x22.0 - T15
Material	Acero Inoxidable
Superficie	Laminado brillante, barnizado y pasivado
Peso	1.233 kg / 1000 Piezas

SCREWERK	**STP410350220C**	
Diseño métrico	Escalada 2:1	2024-10