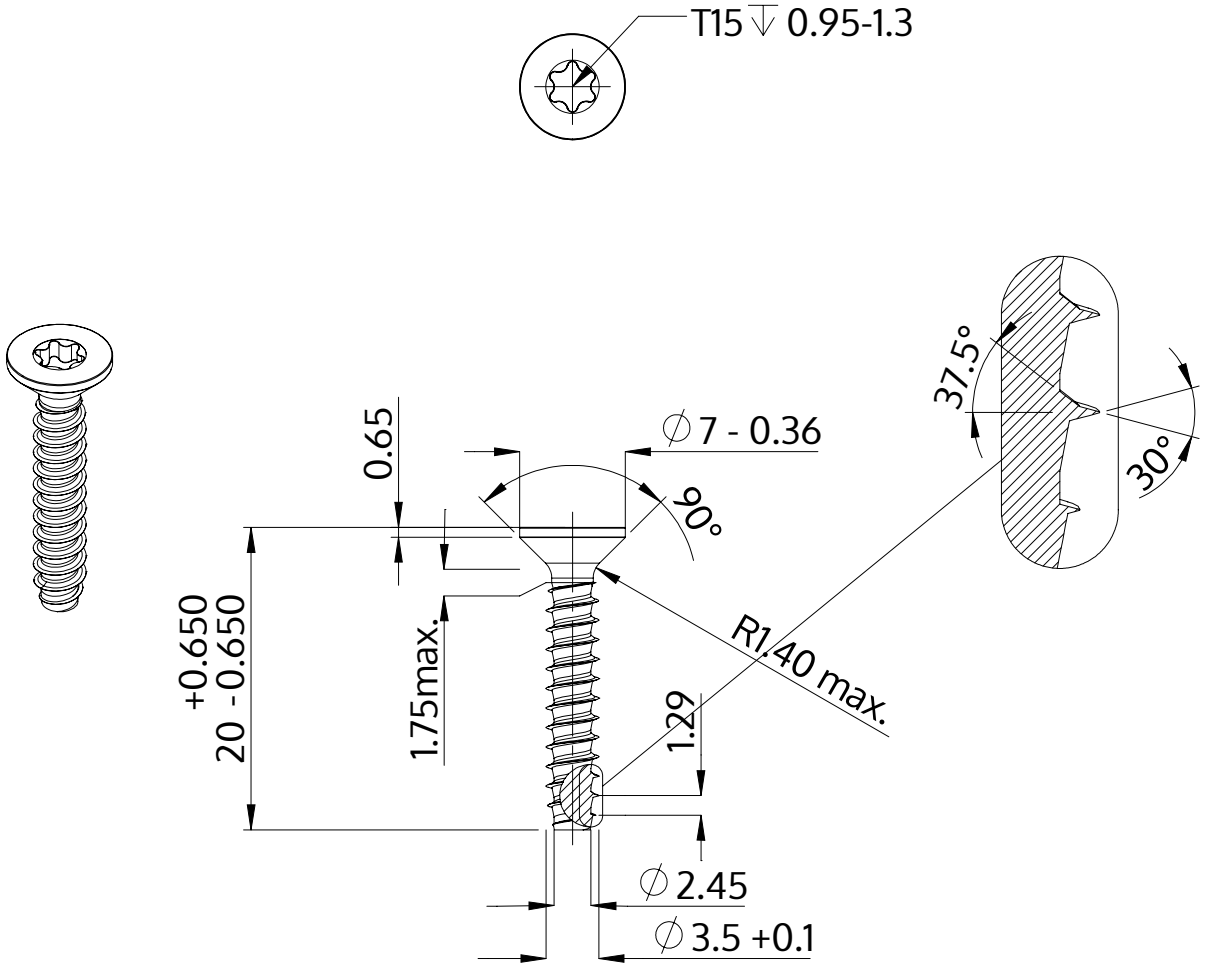

Description	STP41 3.5x20.0 - T15
Matière	Acier,trempé et revenu
Surface	zinguée 5-7 µm,recuit, bleue / passivée avec transparence
Poids	1.139 kg / 1000 Unité

SCREWERK	**STP410350200S**	
Dessin métrique A4	Redimensionner None:1	2024-04