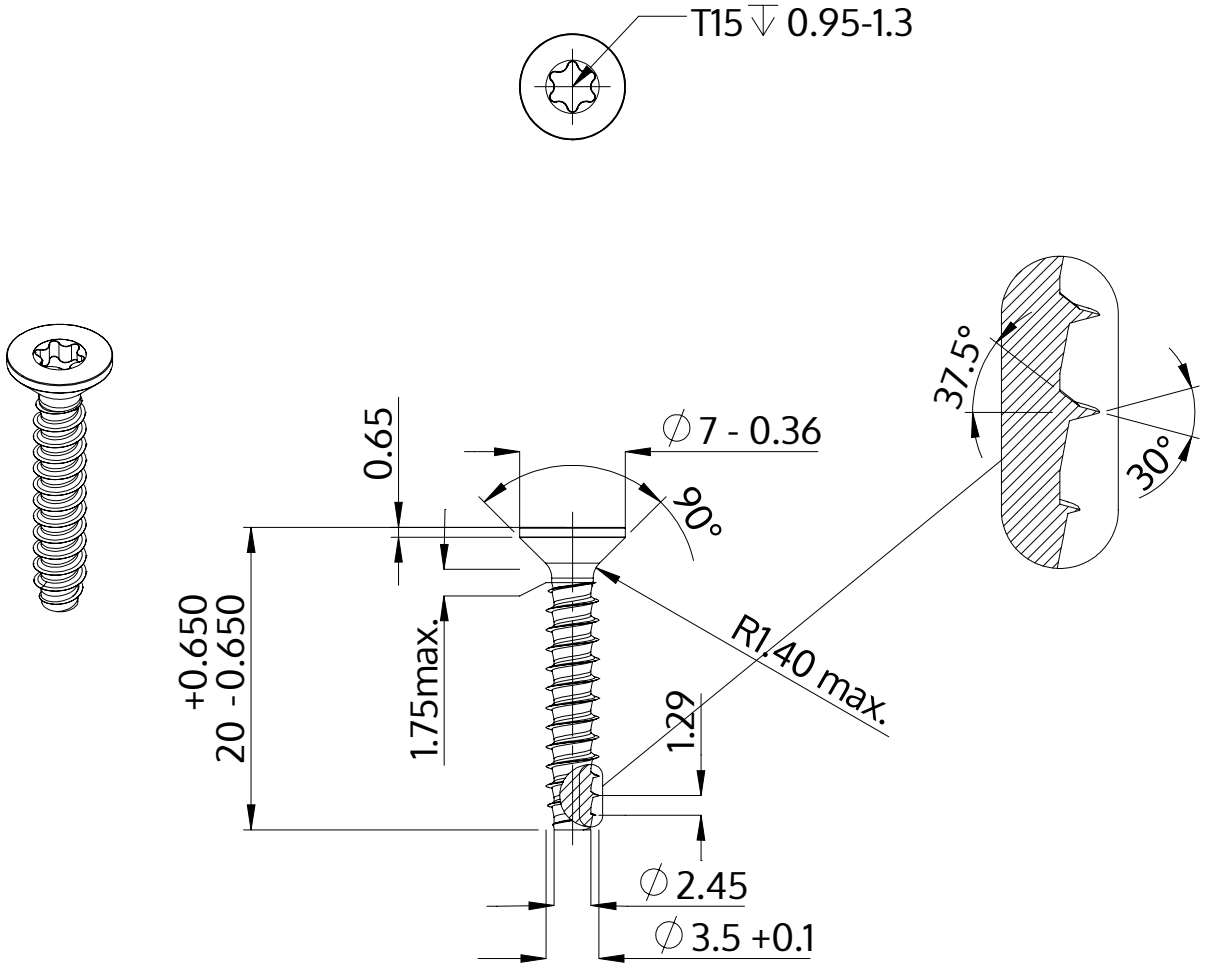

Beskrivning	STP41 3.5x20.0 - T15
Material	rostfritt stål A4
Yta	blank och passiviserad
Vikt	1.139 kg / 1000 styck

SCREWERK	**STP410350200C**	
Metrisk skiss A4	Skala 2:1	2024-10