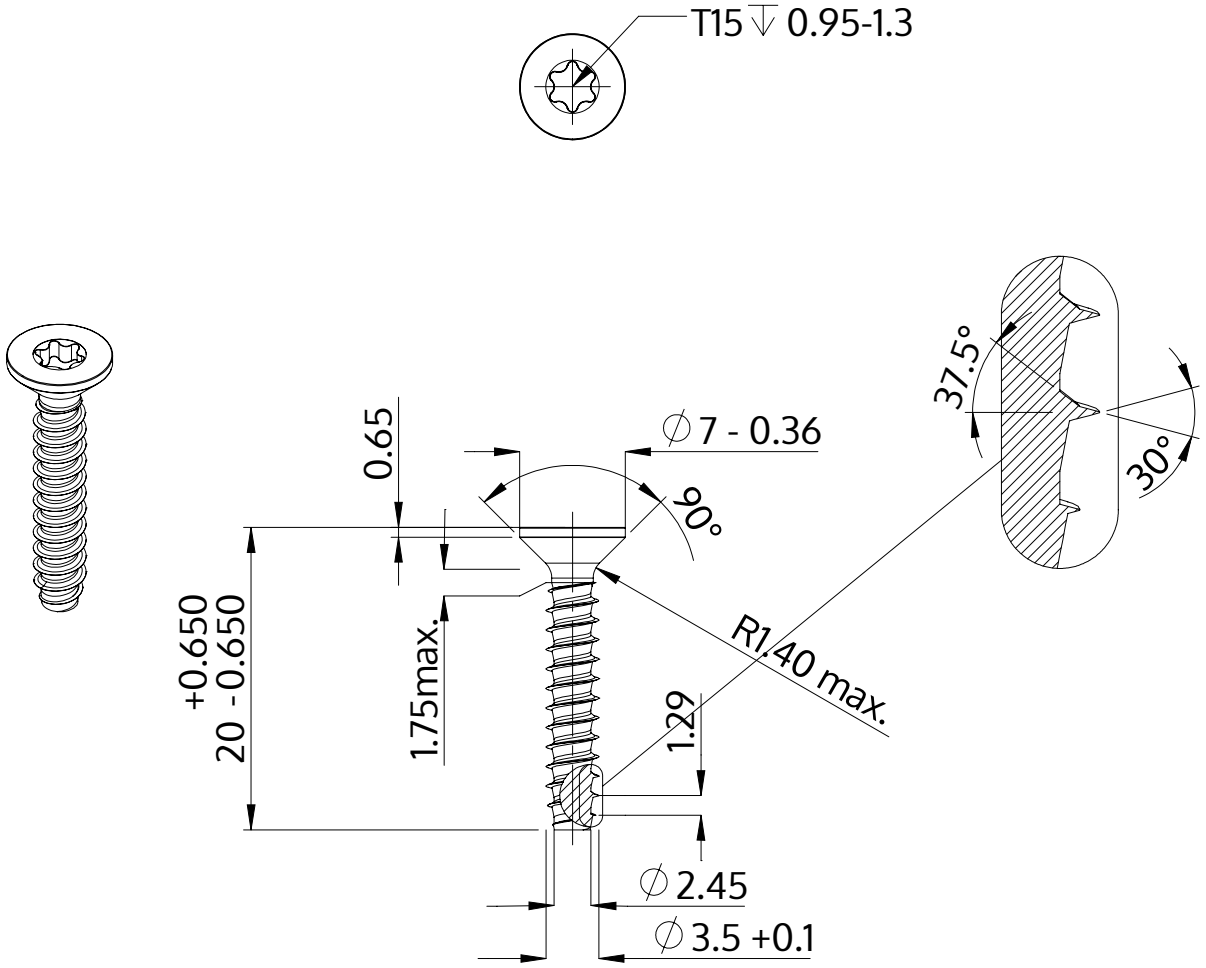

Descriere	STP41 3.5x20.0 - T15
Material	oțel, călit
Exterior	zincat, Nichelat, pasivat negru / nu conține Cr-VI, recopt, ermetizat
Greutate	1.139 kg / 1000 unități

SCREWERK	**STP410350200B**	
Desen metric A4	Scalarea 2:1	2024-10