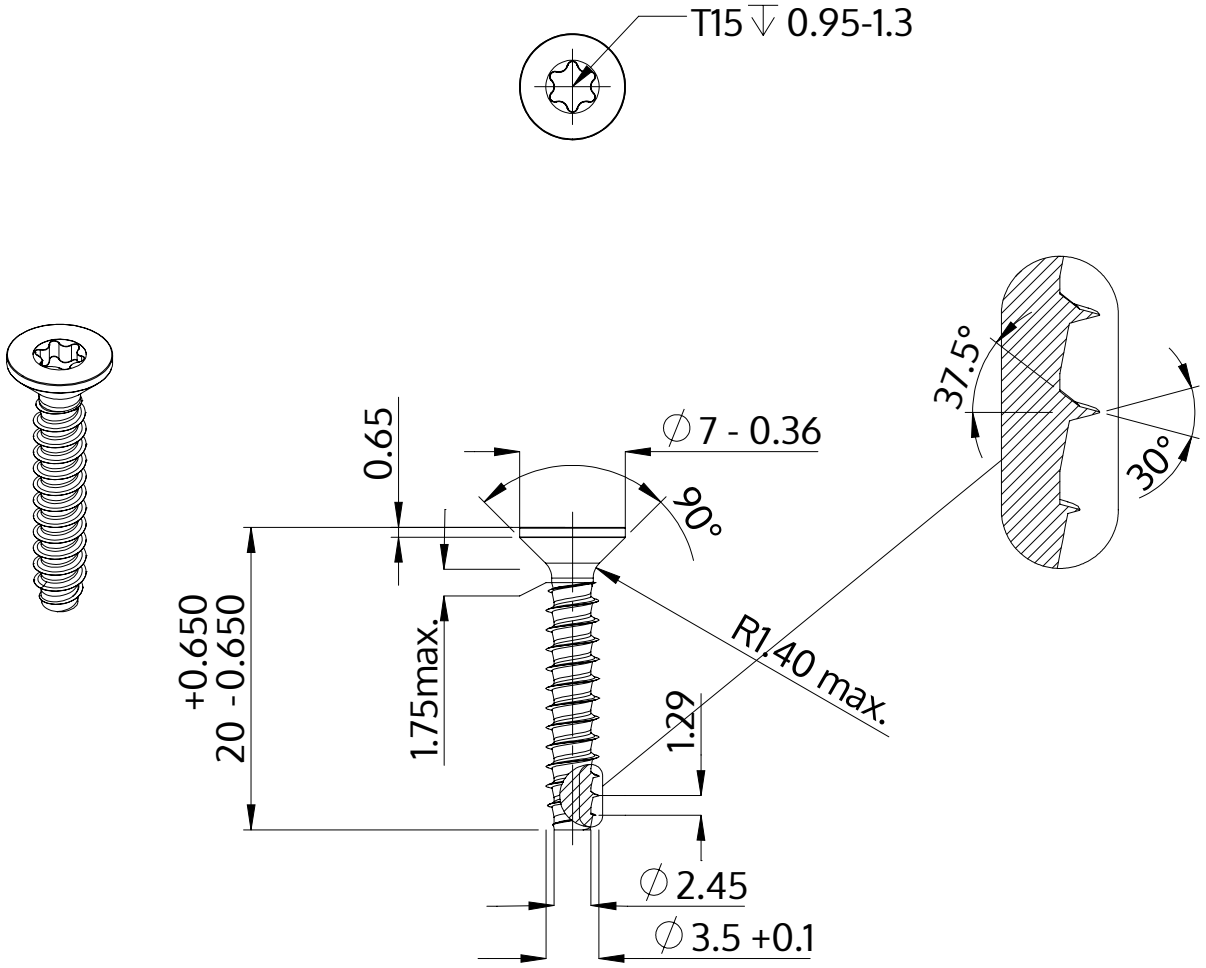

Descrizione	STP41 3.5x20.0 - T15
Materiale	acciaio, temprato
Superficie	Placcato Zinco-Nichel, passivato nero, ricotto, sigillato
Peso	1.139 kg / 1000 pezzi

SCREWERK	**STP410350200B**	
Disegno metrico A4	Scala 2:1	2024-10