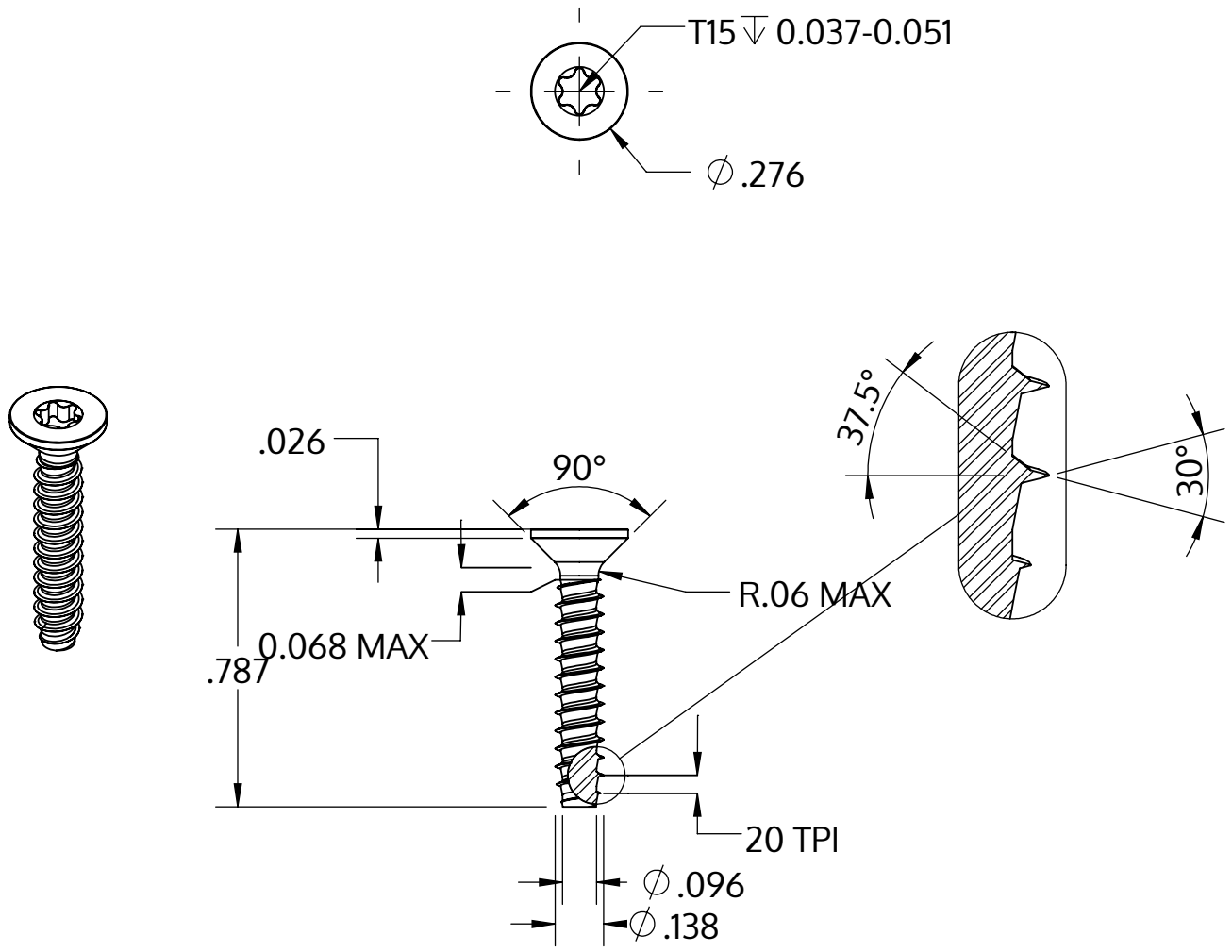

Metric size	M3.5 x 1.29 mm
US size (converted)	#6-20
	Tolerances [inch]
Length	+/- 0.025
Head diameter	+0 / -0.014
Head height	
Thread diameter	+0.003 / -0

Description	STP41 3.5x20.0 - T15
Matière	Acier,trempé et revenu
Surface	Zinc Nickel passivé noir, trempée, scéllée
Poids	1.139 kg / 1000 Unité

SCREWERK	**STP410350200B**	
_Zoll Zeichnung Größe A	Redimensionner None:1	2024-04