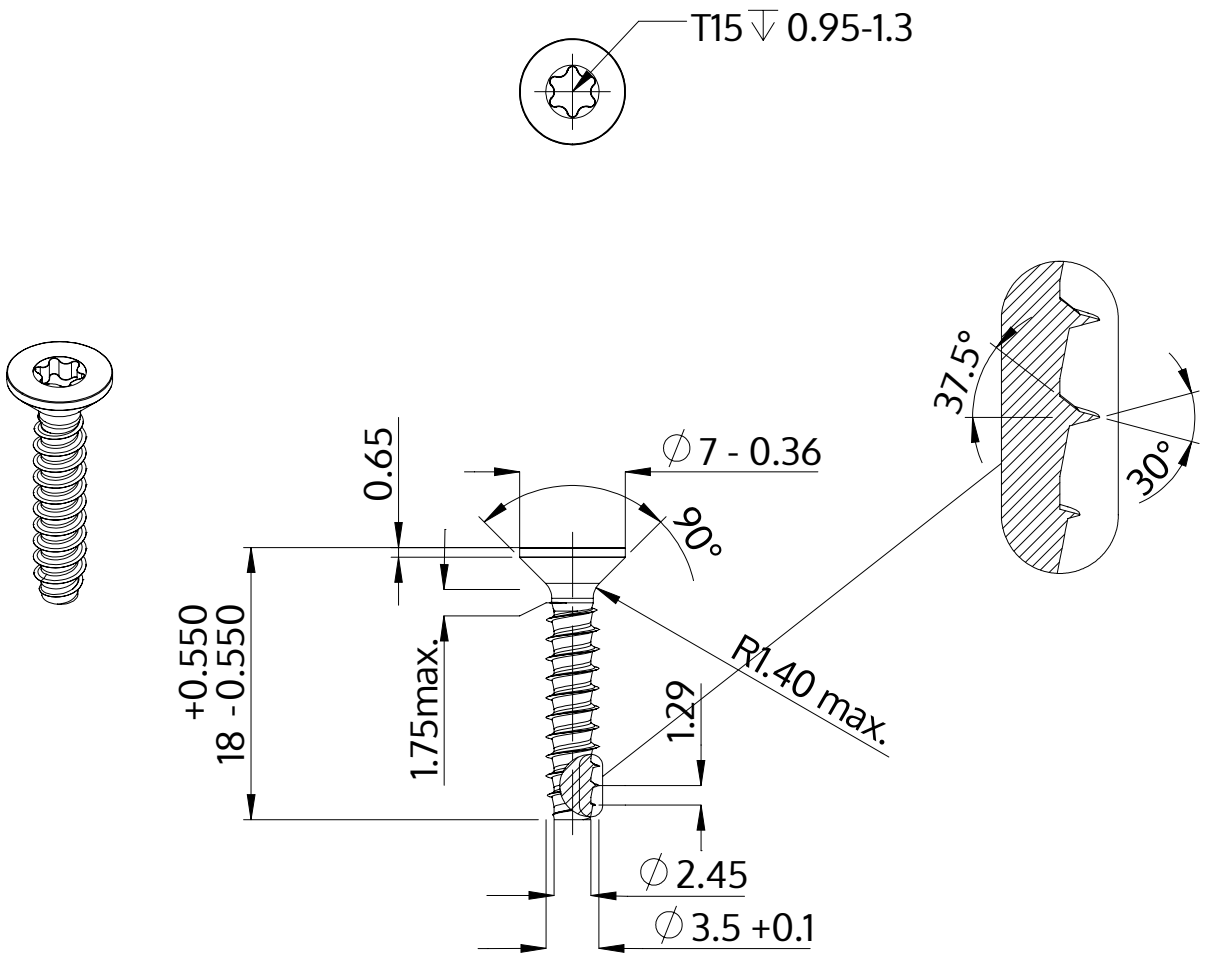

Beschrijving	STP41 3.5x18.0 - T15
Materiaal	roestvrij staal A2
Oppervlak	zwart
Gewicht	1.044 kg / 1000 stuk

SCREWERK	**STP410350180J**	
Metrische tekening A4	Schaal 2:1	2024-10