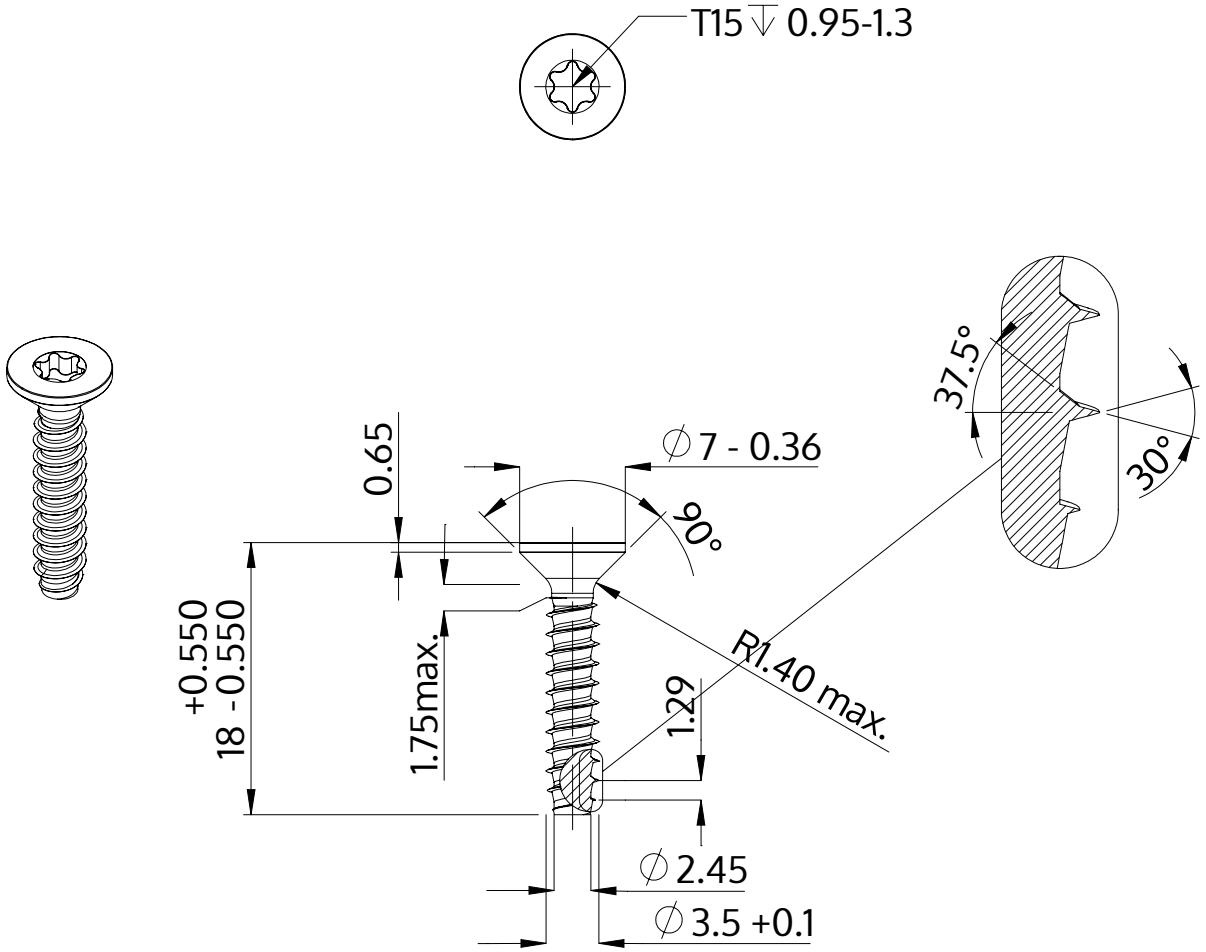


| | |
|---|---|
| Açıklaması | STP41 3.5x18.0 - T15 |
| Malzeme | Paslanmaz Çelik A2 |
| Kaplama | Parlak, cilalanmış ve pasifleştirilmiştir |
| Ağırlık | 1.044 kg / 1000 Adet |

| | | |
|---|---|---|
| SCREWERK | **STP410350180E** | |
| Metrik çizim A4 | Ölçeklendirme 2:1 | 2024-10 |