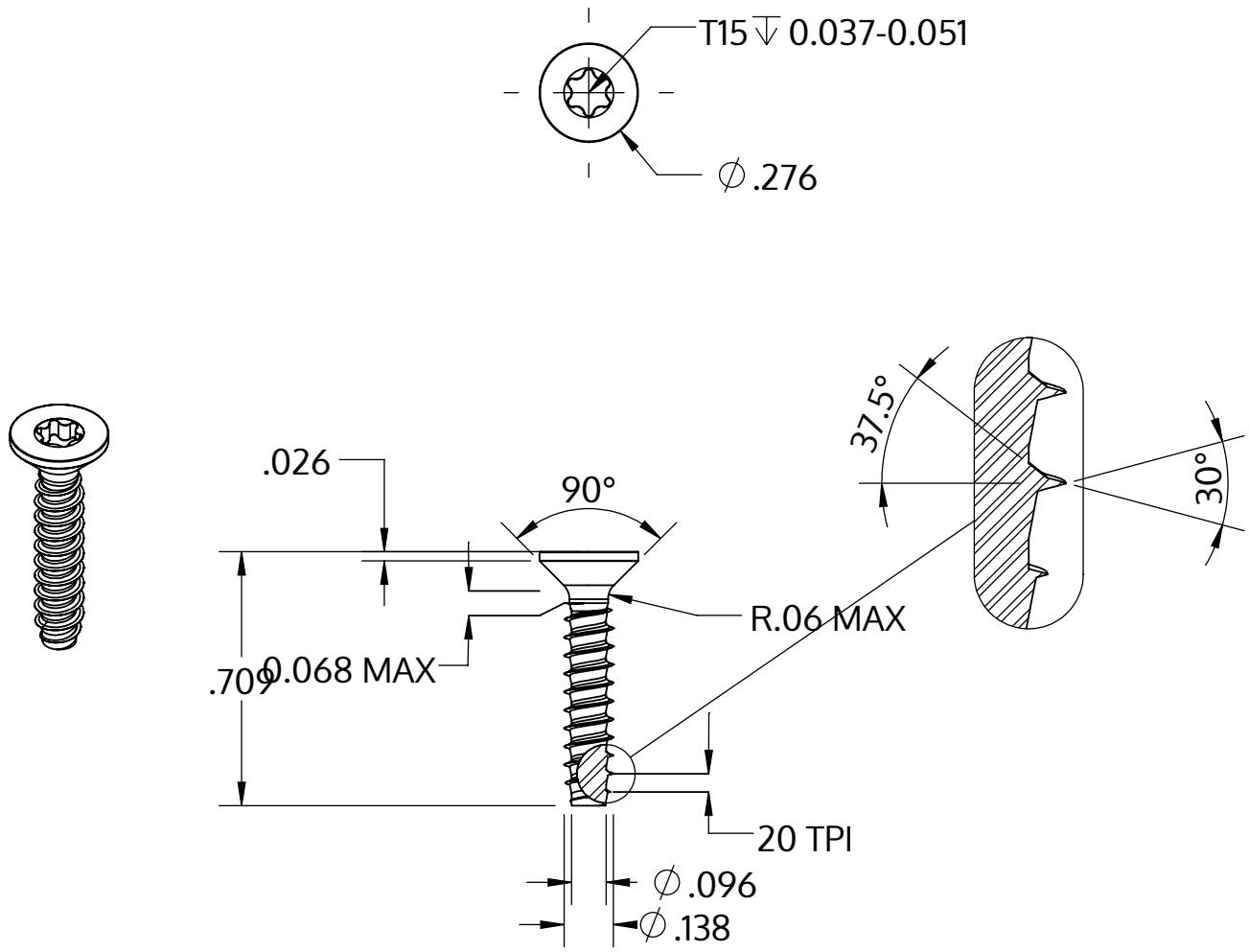

Metric size	M3.5 x 1.29 mm
US size (converted)	#6-20
	Tolerances [inch]
Length	+/- 0.021
Head diameter	+0 / -0.014
Head height	
Thread diameter	+0.003 / -0

Açıklaması	STP41 3.5x18.0 - T15
Malzeme	Paslanmaz Çelik A2
Kaplama	Parlak, cilalanmış ve pasifleştirilmiştir
Ağırlık	1.044 kg / 1000 Adet

SCREWERK	**STP410350180E**	
_Zoll Zeichnung Größe A	Ölçeklendirme 2:1	2024-10