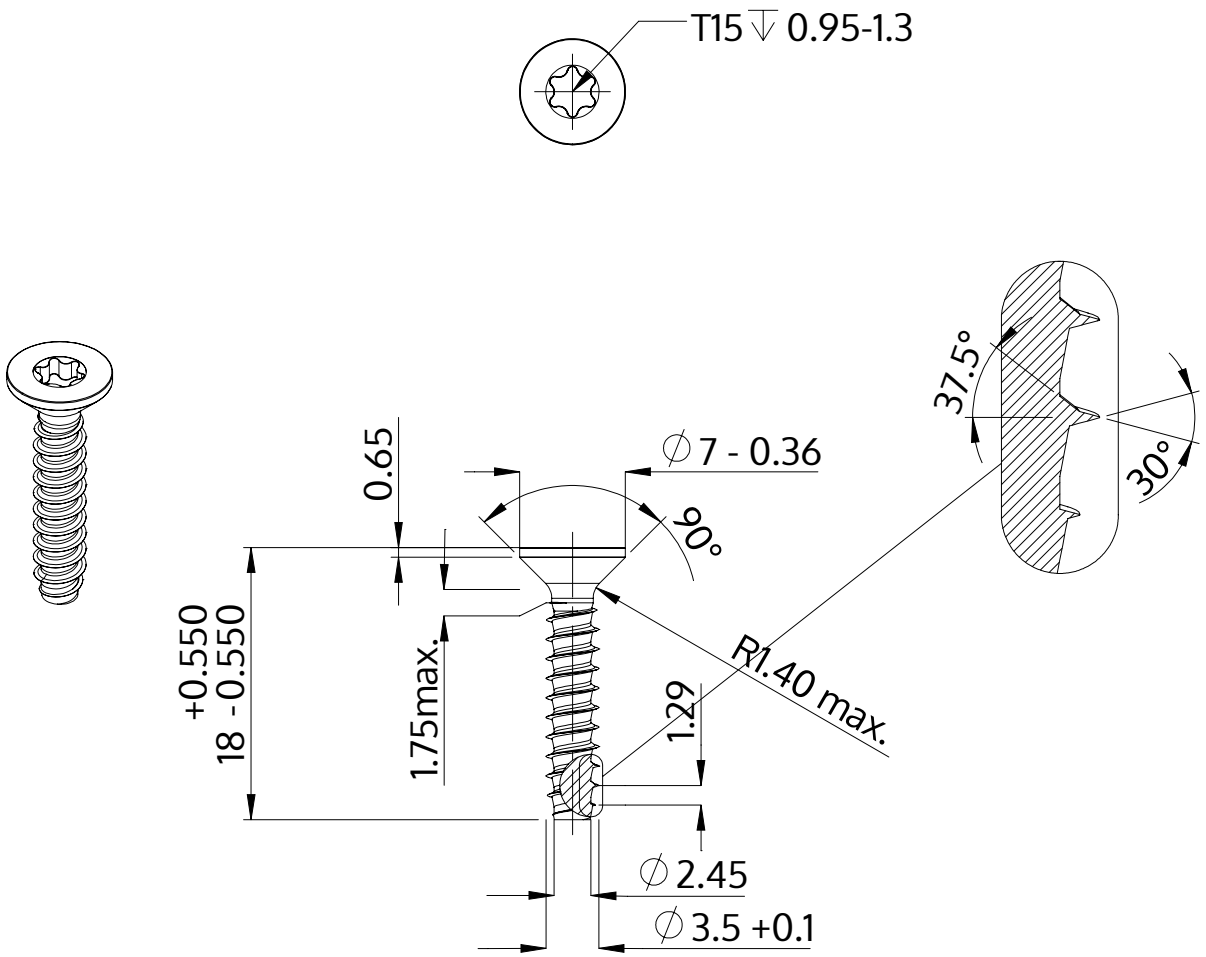

Beskrivelse	STP41 3.5x18.0 - T15
Materiale	Ædelstål A2
Overflade	blank, bejdset og passiveret
Vægt	1.044 kg / 1000 stykke

SCREWERK	**STP410350180E**	
Metrisk tegning A4	Skalering 2:1	2024-10